LIEBHERR

Use and Care Manual

Refrigerator with BioFresh compartment for integrated use, door-on-door

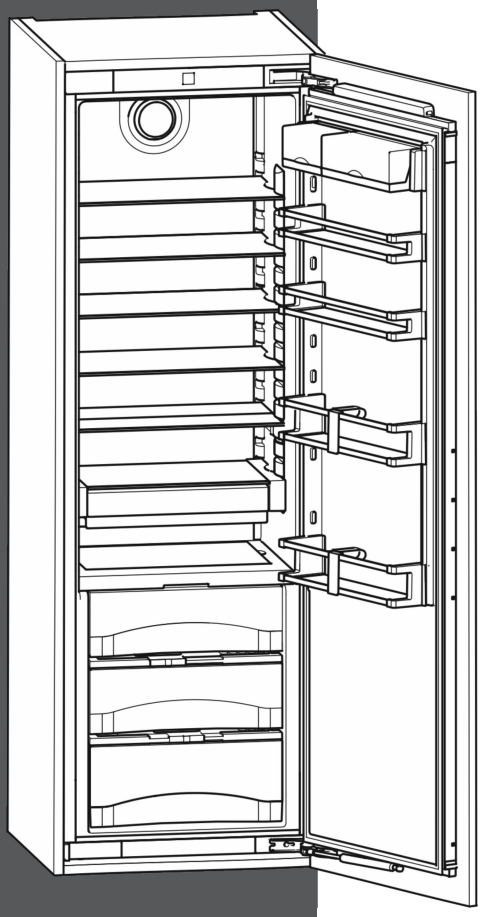

Instrucciones de uso

Frigorífico con BioFresh, integrable, puerta fija

Mode d'emploi

Réfrigérateur avec compartiment BioFresh, intégrable, porte fixe

HRB 1120
200514 7085690 - 00

Contents

1	**The appliance at a glance**	**2**
1.1	Additional benefits	2
1.2	Overview of the appliance and accessories	3
1.3	Range of appliance use	3
1.4	Conformity	3
1.5	Energy saving	3
1.6	Arranging Food	4
2	**General safety information**	**4**
3	**Controls and displays**	**5**
3.1	Operating and control elements	5
3.2	Temperature display	5
4	**Start-up**	**5**
4.1	Switching on the appliance	5
5	**Operation**	**5**
5.1	Temperature display unit	5
5.2	Child-proof lock	6
5.3	Door alarm	6
5.4	Sabbath Mode	6
5.5	Fridge compartment	7
5.6	BioFresh compartment	9
6	**Maintenance**	**11**
6.1	Thawing	11
6.2	Cleaning the appliance	11
6.3	Customer service	12
6.4	Appliance Information	12
7	**Troubleshooting**	**12**
8	**Putting appliance out of service**	**15**
8.1	Vacation Tips	15
8.2	Switching off the appliance	15
8.3	Decommissioning	15
9	**Disposing of the appliance**	**15**
10	**Liebherr Warranty Plan**	**15**

Congratulations on the purchase of your new appliance. With this purchase, you have chosen all the advantages of the latest refrigeration technology, guaranteeing you a high-quality appliance with a long life span and high operating safety.

The equipment of your appliance gives you the highest level of day-to-day ease of operation.

Together we are making an active contribution to the conservation of our environment by purchasing this appliance which is manufactured in an environmentally friendly process with the use of recyclable materials.

We hope you enjoy your new appliance.

The manufacturer is constantly working to improve all models. Therefore please understand that we reserve the right to make design, equipment and technical modifications.

To get to know all the benefits of your new appliance, please read the information contained in these instructions carefully.

The instructions apply to several models, so there may be differences. Sections which only apply to certain appliances are indicated with an asterisk (*).

Instructions for action are marked with a ▶, the results of action are marked with a ▷.

1 The appliance at a glance

1.1 Additional benefits

- CFC free
- Energy-optimized refrigerant circuit
- Energy-efficient insulation
- Low energy consumption
- User-friendly electronic controls
- Active function indicators
- Temperature can be controlled in the appliance independent of ambient conditions according to its climate rating - Temperature can be displayed as °C or °F
- Large refrigeration capacity
- Safety glass storage shelves
- Shelves can be removed to make space for large items.
- Bright LED interior light
- Door ajar alarm
- Easy to clean
- Door hinges can be reversed
- Door-on-door system for easy kitchen cabinet installation
- Soft stop mechanisms
- This unit is certified as Sabbath compliant by the Star-K organization thus allowing the appliance to be used during religious holidays. For more information please visit Star-K on the web at www.star-k.org.

1.2 Overview of the appliance and accessories

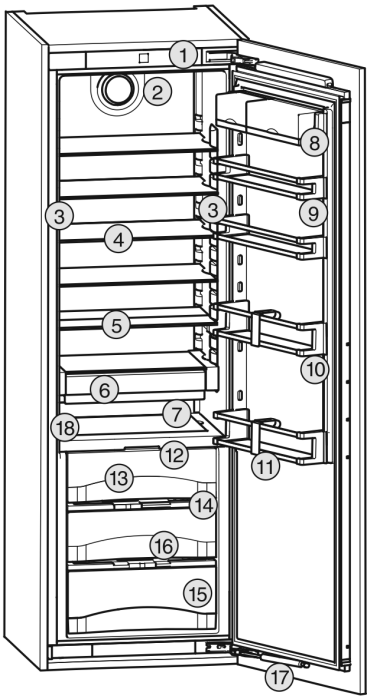

Fig. 1

(1) Operating and control elements
(2) Fan
(3) LED light column, both sides
(4) Shelf
(5) Shelf, can be split
(6) VarioSafe
(7) Variable bottle rack
(8) Container shelf
(9) Storage rack for jars
(10) Bottle shelf
(11) Bottle rack
(12) LED lighting for BioFresh compartment
(13) DrySafe
(14) Humidity control plate
(15) HydroSafe
(16) Drain hole
(17) Closing damper
(18) Rating plate

Note

▶ Shelves, drawers, and baskets are arranged for optimal energy efficiency in the factory configuration.

1.3 Range of appliance use

Normal use

The appliance is only suitable for refrigerating food in a domestic environment or an environment that is similar to a domestic one. This includes, for example, use

- in staff kitchens, bed and breakfast establishments,
- by guests in country homes, hotels, motels and other types of accommodations,
- for catering and similar wholesale services.

Use the appliance only for normal household purposes. All other types of uses are not permitted.

Foreseeable misuse

The following uses are specifically prohibited:

- Storage and cooling of medication, blood plasma, laboratory preparations or similar substances and products in accordance with the CMDCAS and FDA 510(k)
- Use in areas at risk of explosion

Incorrect appliance use can cause damage to the stored products or cause them to spoil.

Climate ratings

The appliance is set to operate within specific ambient temperature limits according to its climate rating. The climate rating for your appliance is printed on the rating plate.

Note

▶ Compliance with the specified ambient temperatures is required, otherwise the refrigeration performance is reduced.

Climate rating	for ambient temperatures from
SN	50 °F (10 °C) to 90 °F (32 °C)
N	61 °F (16 °C) to 90 °F (32 °C)
ST	61 °F (16 °C) to 101 °F (38 °C)
T	61 °F (16 °C) to 110 °F (43 °C)

1.4 Conformity

The refrigerant circuit has been tested for leaks. When installed, the appliance complies with the relevant safety regulations and the safety standards CAN/CSA-C22.2 No. 60335-1-11, 60335-2-24-06 and UL 60335-1, UL 60335-2-24.

BioFresh meets EN ISO 8561 requirements for a chill compartment.

Instructions for testing institutes:

Tests must be carried out in accordance with the applicable standards and guidelines.
The preparation and testing of the appliance must be carried out taking account of **the manufacturer's loading plans** and the **instructions in the operating manual** .

1.5 Energy saving

- Always ensure good ventilation. Do not obstruct ventilation openings or grilles.
- Never block air slits in the fan.

- Do not install the appliance in direct sunlight or next to an oven, heater, or similar heat source.
- Energy consumption depends on installation conditions such as the ambient temperature (see 1.3) .
- Avoid opening the appliance door for any longer then neccesary.
- The lower the temperature is set the higher the energy consumption.
- Store food logically (see 5.5) .
- All food stored in the appliance should be well wrapped and covered. This prevents frost buildup.
- Storing hot food: let it cool to room temperature first.

1.6 Arranging Food

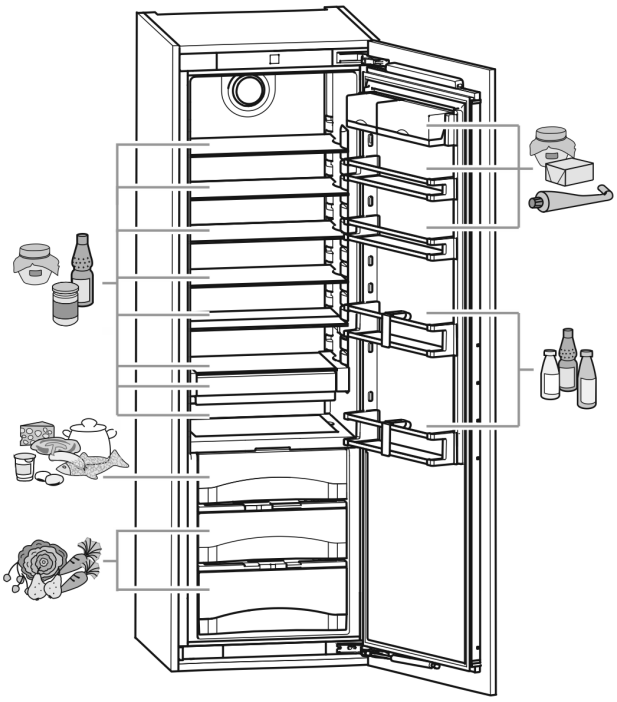

Fig. 2

2 General safety information

Read and follow these instructions. They contain safety advice which is important for safe and problem-free installation and operation. Always read and follow the safety advice.

Dangers for the user:

- This appliance can be operated by children 8 years and older as well as by persons with reduced physical, sensory or mental capabilities or lack of experience and knowledge if they are supervised or have been instructed in the safe use of the appliance and understand the associated risks. Children must not play with the appliance. Cleaning and user maintenance must not be performed by children unless they are supervised.
- When disconnecting the appliance from the outlet, always take hold of the plug. Do not pull on the cable.
- Disconnect the power plug or switch off the power if a fault occurs.
- Do not damage the mains power line. Do not operate the appliance from a defective mains power line.
- Repairs, work on the appliance and replacement of the power cord should only be carried out by the customer service department.
- Only install, connect and dispose of the appliance in accordance with the instructions.
- Only operate the appliance after it has been installed.
- Please keep the instructions and pass them on to any future owner.
- Special-purpose lamps (filament lamps, LEDs, and fluorescent lamps) inside the appliance are intended to illuminate its interior compartments and are unsuitable for room illumination.

Risk of fire:

- The refrigerant contained within the appliance, R 600a, is environmentally friendly, but flammable. Leaking refrigerant can ignite.
  - Do not damage the pipes of the refrigerant circuit.
  - Do not handle naked flames or ignition sources inside the appliance.
  - Do not use electrical devices inside the appliance (e.g., steam cleaners, heaters, ice cream makers, etc.).
  - If refrigerant leaks: Remove naked flames or ignition sources from near where the appliance is installed Air the room well Contact the customer service department.
- Do not operate the appliance near explosive gases.
- Do not store or use gasoline or other flammable vapors and liquids in the vicinity of this appliance.
- Do not store explosive materials or spray cans with flammable propellants, such as e.g. butane, propane, pentane, etc. in the appliance. You can recognize such spray cans by the printed contents or a flame symbol. Any leaking gasses can be ignited by electrical components.

- Alcoholic beverages or other containers holding alcohol must always be tightly sealed for storage purposes. Any leaking alcohol can be ignited by electrical components

Tipover hazard:

- Do not stand or climb on the base, drawers, doors, etc. This applies in particular to children.

Risk of food poisoning:

- Do not consume food that has passed its best before date.

Danger of frostbite, feelings of numbness and pain:

- Avoid continued skin contact with the cold surfaces or chilled/frozen food or adopt protective measures, e. g. use gloves. Do not consume ice cream (especially sherbets) and ice cubes immediately when they are too cold.

Risk of injury and damage:

- Hot steam may lead to injuries. Do not use any electrical heating or steam cleaning equipment, naked flames or defrosting sprays for defrosting
- Do not remove ice with sharp objects

Risk of crushing

- Do not reach into the soft stop mechanism. Fingers may be trapped when the door is closed.

Follow the specific instructions in the other sections:

⚠	DANGER	indicates a hazardous situation, which if not avoided, will result in death or serious injury.
⚠	WARNING	indicates a hazardous situation, which if not avoided, could result in death or serious injury.
⚠	CAUTION	indicates a hazardous situation, which if not avoided, will result in minor or moderate injury.
	NOTICE	indicates a hazardous situation, which if not avoided, could result in damage to property.

	Note	indicates useful advice and tips.

3 Controls and displays

3.1 Operating and control elements

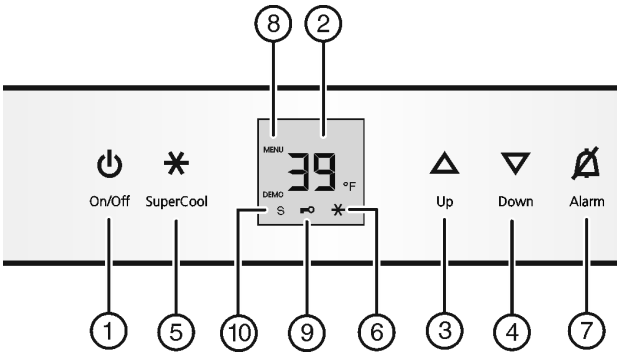

Fig. 3

(1) On/Off button
(2) Temperature display
(3) Up button
(4) Down button
(5) SuperCool button
(6) Symbol SuperCool
(7) Alarm button
(8) Menu symbol
(9) Child safety symbol
(10) Sabbath mode symbol

3.2 Temperature display

The following is displayed in normal operation:

- the average fridge temperature

The following displays indicate malfunction. Possible causes and corrective actions: (see Troubleshooting).

- F0 through F9

4 Start-up

4.1 Switching on the appliance

▶ Open the door.
▶ Press On/Off button *Fig. 3 (1)*.
▷ The temperature display indicates the current temperature.
▷ The interior light comes on when the door is opened.
▷ Whenever “DEMO” appears on the display, the appliance is running in demonstration mode. Contact the customer service department.

5 Operation

5.1 Temperature display unit

The temperature display can be changed from °F to °C.

5.1.1 To change the unit

▶ Activate setting mode: Press SuperCool button *Fig. 3 (5)* for about 5 seconds.
▷ The SuperCool button *Fig. 3 (5)* will flash.
▷ **5** is displayed in the temperature display.
▶ Using Up button *Fig. 3 (3)*/ Down button *Fig. 3 (4)* select °.

▶ To confirm: Briefly press SuperCool button *Fig. 3 (5)*.
▶ Using Up button *Fig. 3 (3)*/ Down button *Fig. 3 (4)* select °F or °C.

▶ To confirm: Briefly press SuperCool button *Fig. 3 (5)*.
▶ To exit setting mode: Press On/Off button *Fig. 3 (1)*.

-or-

▶ Wait 5 minutes.

▷ The temperature is again displayed in the temperature display.

5.2 Child-proof lock

You can use the child-proof lock to lock the buttons. This means that children cannot accidentally switch off the appliance when playing.

5.2.1 Switching on the child proof lock

▶ Select setting mode: Press and hold the SuperCool button *Fig. 3 (5)* for approx. 5 seconds.
▷ **5** will appear on the display.
▷ The Menu symbol *Fig. 3 (8)* lights up.
▶ Using the Up *Fig. 3 (3)* or Down button *Fig. 3 (4)*, select **c**.
▶ Press the SuperCool button *Fig. 3 (5)* briefly to confirm.
When **c1** is shown on the display:
▶ To switch on the child proof lock, press the SuperCool button *Fig. 3 (5)* briefly.

▷ The Child safety symbol *Fig. 3 (9)* lights up. **c** flashes on the display.
When **c0** is shown on the display:
▶ To switch the child proof lock off, press the SuperCool button *Fig. 3 (5)* briefly.
▷ The Child safety symbol *Fig. 3 (9)* goes out. **c** flashes on the display.
▶ To deactivate setting mode: Press the On/Off button *Fig. 3 (1)*.

-or-

▶ Wait 5 min.

▷ The temperature is again displayed on the temperature display.

5.3 Door alarm

If the door is open for longer than 180 seconds, the acoustic warning sounds.

The acoustic warning stops automatically when the door is closed.

5.3.1 Switching off the door alarm

The acoustic warning can be switched off when the door is open. The acoustic warning remains switched off as long as the door is open. When the door is closed, the alarm function is active again.
▶ Press Alarm button *Fig. 3 (7)*.
▷ The door alarm stops.

5.4 Sabbath Mode

After entering Sabbath Mode, you do not have to worry about lights, digits, icons, tones, alarms or fans. The defrost cycle operates solely on clock time without any feedback from usage of the refrigerator. After a power failure, the appliance will return to Sabbath Mode without requiring additional input.

WARNING
Danger of food poisoning!
No record will be kept of a power failure during Sabbath Mode. Thus, during Sabbath mode, if a power failure occurs that you are not aware of, when the power comes back on, the unit will continue to be in Sabbath Mode but when Sabbath Mode is ended there will be no indication that a power failure occurred.
If a power failure occurs during Sabbath mode:
▶ Check the quality of the food. Do not consume spoiled food!

- No control operations are possible other than switching off Sabbath Mode.
- If the unit is currently running in a mode such as Superfrost, Supercool or the Ventilation is enabled these functions will continue and finish their timed cycles independent of now being in Sabbath mode.
- No audible signals are emitted, and the temperature display does not indicate any warnings or settings (such as a temperature alarm or door alarm).
- Light does not operate.

5.4.1 Setting Sabbath mode

▶ To activate setting mode: Press and hold the SuperCool button *Fig. 3 (5)* for approx. 5 s.
▷ **5** flashes on the display.
▷ The Menu symbol *Fig. 3 (8)* lights up.
▶ To access the Sabbath mode function: Briefly press the SuperCool button *Fig. 3 (5)*.

When **SI** is shown on the display:

▶ **To turn on** Sabbath mode, briefly press the SuperCool button *Fig. 3 (5)*.

When **SO** is shown on the display:

▶ **To turn off** Sabbath mode, briefly press the SuperCool button *Fig. 3 (5)*.

▶ To deactivate setting mode: Press the On/Off button *Fig. 3 (1)*.

-or-

▶ Wait 5 min.

▷ The Sabbath Mode symbol *Fig. 3 (10)* appears on the temperature display as long as Sabbath Mode is active.

▷ Sabbath mode switches off automatically after 120 hours if it is not manually switched off beforehand.

5.5 Fridge compartment

The natural circulation of air in the refrigerator compartment results in zones differing in temperature. It is coldest directly above the plate separating off the BioFresh zone and at the rear wall. It is warmest at the top front of the compartment and in the door.

5.5.1 Refrigerating food

Note

▶ Do not load the door with more than 49.6 lbs (22.5 kg) of food.

WARNING

Danger of fire

▶ Do not use electrical appliances inside the food storage compartments of the appliance, unless they are of the type recommended by the manufacturer.

Note

Insufficient ventilation results in an increase in energy consumption and reduction of the refrigerating performance.

▶ Never block the air slits in the fan.

▶ Use recyclable plastic, metal, aluminum and glass containers and cling film to wrap foods.

▶ Always use closed containers for liquids and for food that may give off or be tainted by odor or flavor transfer or cover them.

▶ Foods which give off a large amount of ethylene gas and those that are sensitive to this gas, such as fruit, vegetables and salad, should always be separated or wrapped so as not to reduce the storage life; for example, do not store tomatoes together with kiwi fruits or cabbage.

▶ Use the front floor area of the fridge compartment only to set down food to be refrigerated temporarily, e.g., when rearranging or sorting the contents of the fridge. Do not leave the food there, as it may be pushed back or tipped over when the door is closed.

▶ Do not store food too close together to enable sufficient air circulation.

5.5.2 Setting the temperature

The temperature depends on the following factors:

- the number of times the door is opened
- the room temperature of the installation location
- the type, temperature and amount of food.

The temperature can be set from 48 °F (9 °C) to 37 °F (3 °C). Recommended temperatures are 39 °F (4 °C).

Note

If a temperature below 37 °F (3 °C) is required:

▶ Set the cooling temperature to 37 °F (3 °C).

▶ Set the bio-fresh temperature to a value between **b4** (slightly colder) and **b1** (coldest). (see 5.6)

▶ To set a higher temperature: press the Up button *Fig. 3 (3)*.

▶ To set a lower temperature: press the Down button *Fig. 3 (4)*.

▷ When pressed once the previously set temperature display value will flash.

▶ To change the temperature in 1 °F (1 °C) increments: briefly press the button.

▶ To change the temperature continuously: hold the button down.

▷ The value is displayed flashing during the setting operation.

▷ The actual temperature is displayed about 5 seconds after the last press of a button. The temperature slowly adjusts to the new value.

5.5.3 SuperCool

With SuperCool you switch to the highest cooling performance to reach lower cooling temperatures. Use SuperCool to rapidly cool large quantities of food.

SuperCool will use more energy than normal operation.

Cooling with SuperCool

▶ Briefly press the SuperCool button *Fig. 3 (5)*.

▷ The SuperCool symbol *Fig. 3 (6)* lights up in the display.

▷ The cooling temperature drops to the coldest value. SuperCool is switched on.

▷ SuperCool switches itself off automatically after 12 hours. The appliance continues to work in normal energy-saving mode.

To prematurely switch off SuperCool

▶ Briefly press the SuperCool button *Fig. 3 (5)*.

▷ The SuperCool symbol *Fig. 3 (6)* goes out in the display.

▷ SuperCool is switched off.

5.5.4 Shelves

Shifting or removing shelves

CAUTION
Danger of lacerations!
The storage shelf can shatter if dropped or mishandled. You could cut yourself on the pieces of broken glass.
▶ Only remove storage shelves when there is nothing on them.

Extension stops secure the shelves against being accidentally pulled out.

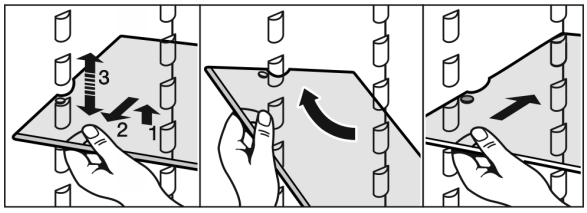

Fig. 4

▶ Lift up the shelf and pull it slightly forward.
▶ Adjust the shelf height by shifting the spacers in the runners.
▶ To remove the shelf completely, set it at an angle and pull it out towards you.
▶ Push the shelf back in at the desired height. The removal stops must point downwards and be positioned behind the front contact surface.

To dismantle shelves

▶ The shelves can be dismantled for cleaning.

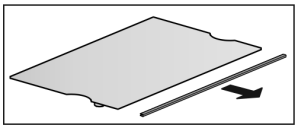

5.5.5 Using the split shelf

CAUTION
Danger of lacerations!
The storage shelf can shatter if dropped or mishandled. You could cut yourself on the pieces of broken glass.
▶ Only remove storage shelves when there is nothing on them.

▶ Push the split shelf underneath as in the illustration.

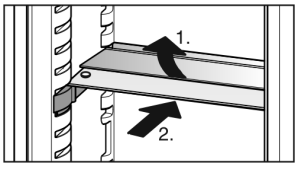

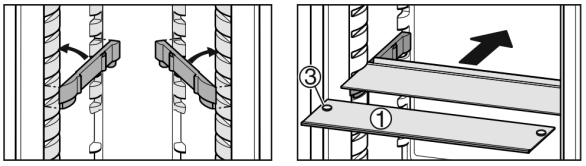

Fig. 5

▶ The glass plate (1) with the pull out stops must be at the front so that the stops (3) point downward.

5.5.6 Use variable bottle support

At the base of the fridge compartment, either the integrated bottle shelf or the glass shelf can be used:

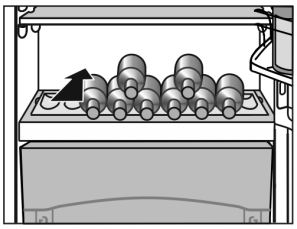

▶ To use the bottle shelf: Store the glass shelf under the bottle shelf to save space.
▶ Place bottles with the base pointing backwards facing the rear wall.
If the bottles project beyond the front of the bottle shelf:
▶ Set the bottom storage rack in the door one position higher.

5.5.7 VarioSafe

The VarioSafe offers space for small items of food and packaging, tubes and glasses.

Use of VarioSafe

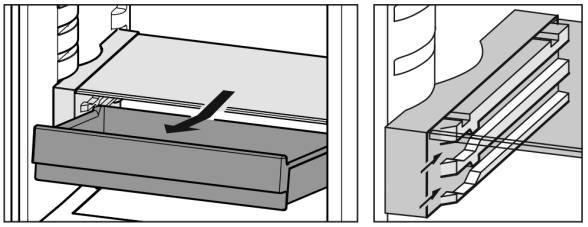

Fig. 6

▶ The drawer in the VarioSafe can be removed and can be inserted at two different heights.
▶ The height of the entire VarioSafe can also be adjusted as a unit.

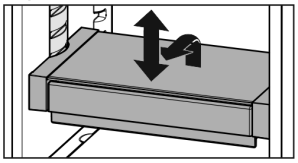

Dismantling the VarioSafe

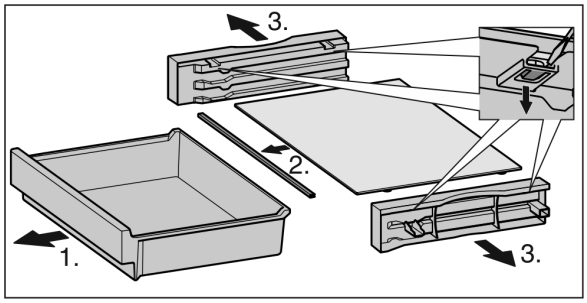

Fig. 7

▶ The VarioSafe can be dismantled for cleaning purposes.

5.5.8 Door racks

Note

▶ Do not load the door with more than 49.6 lbs (22.5 kg) of food.

Repositioning the door racks

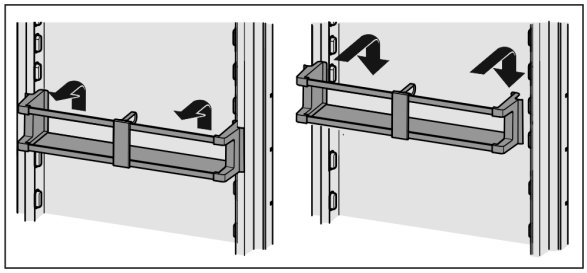

Fig. 8

The container trays can be removed and placed on the table as a unit.

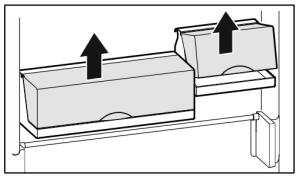

It is possible to use one or both boxes. If unusually tall bottles are to be stored, only suspend one box above the bottle rack.

▶ To swap containers: pull up to remove and reinsert in the desired position.

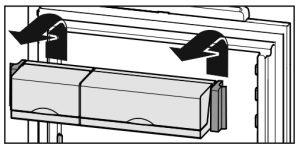

To dismantle door racks

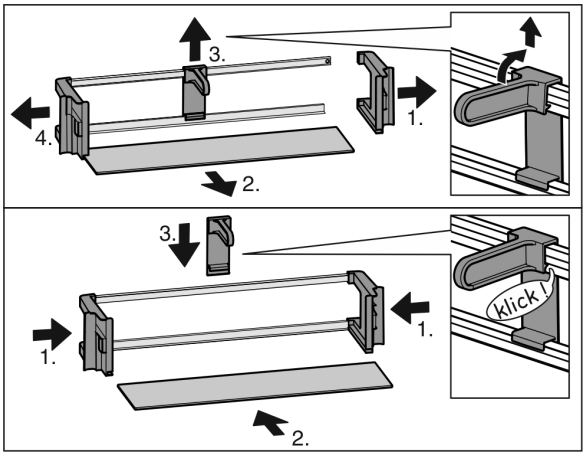

Fig. 9

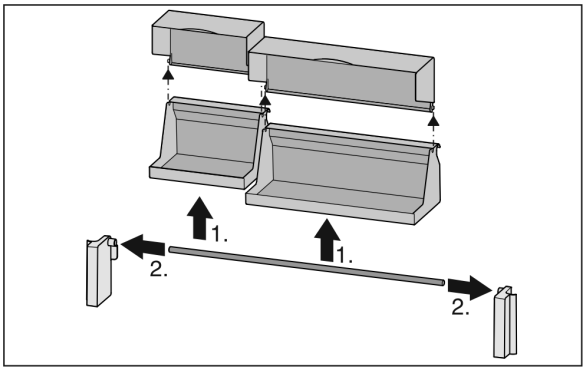

Fig. 10

▶ The door racks can be dismantled for cleaning.

5.5.9 Use the bottle holder

▶ To prevent bottles from tipping over, move the bottle holder.

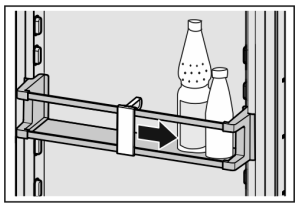

5.6 BioFresh compartment

The BioFresh compartment allows you to store certain fresh foods up to three times longer compared to conventional refrigeration systems, without sacrificing quality.

Food with a “use by” date must still be consumed by the date indicated on the package.

The taste, freshness, and nutritional value (vitamin B and C groups) of the food are preserved to a large extent. Fruit and vegetables spoil less quickly and lose less water, and food remains fresher and more wholesome.

5.6.1 DrySafe

The DrySafe is suitable for storing dry or packaged food (such as dairy products, meat, fish, and sausage). The DrySafe provides a relatively dry storage environment.

5.6.2 HydroSafe

On the humid setting, the HydroSafe is suitable for storing loose-leaf lettuce, vegetables, and fruit with a high moisture content. When the drawer is full, this creates a cool, fresh environment with an air humidity of up to 90%. The humidity level in the compartment depends on the moisture content of the food inside and on how often the compartment is opened. You can adjust the humidity yourself.

5.6.3 Adjusting the humidity in the HydroSafe

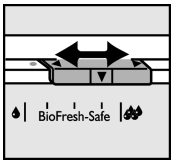

▶ Low humidity: Move the slide control to the left.

▶ High humidity: Move the slide control to the right.

5.6.4 Storing food

Note

▶ Do not store vegetables that do not support cold temperatures (such as cucumbers, eggplant, semi-ripe tomatoes, zucchini, and all cold-sensitive exotic fruits) in the BioFresh compartment.

The fresher the product and the better the quality, the longer it can be stored.

▶ When shopping, make sure the food you purchase is fresh.

▶ To prevent spoilage due to the transfer of bacteria: Store unpackaged animal products and plant-based products in separate compartments. This also applies for different types of meat.
If you must store food together to save space:

▶ Keep the food packaged.

5.6.5 Storage times

Guidelines for storage at low humidity			
Butter	up to	90	days
Hard cheese	up to	110	days
Milk	up to	12	days
Sausage, cold cuts	up to	9	days
Poultry	up to	6	days
Pork	up to	7	days
Beef	up to	7	days
Game	up to	7	days

Note

▶ Note that higher-protein foods spoil more quickly. This means that shellfish and crustaceans spoil more quickly than fish, and fish spoils more quickly than meat.

Guidelines for storage at high humidity			
Vegetables, lettuce			
Artichokes	up to	14	days
Celery	up to	28	days
Cauliflower	up to	21	days
Broccoli	up to	13	days
Endives	up to	27	days
Mâche	up to	19	days
Peas	up to	14	days
Kale	up to	14	days
Carrots	up to	80	days
Garlic	up to	160	days
Kohlrabi	up to	55	days
Iceberg lettuce	up to	13	days
Herbs	up to	13	days
Leeks	up to	29	days
Mushrooms	up to	7	days
Radishes	up to	10	days
Brussels sprouts	up to	20	days
Asparagus	up to	18	days
Spinach	up to	13	days
Savoy cabbage	up to	20	days
Fruit			
Apricots	up to	13	days
Apples	up to	80	days
Pears	up to	55	days
Blackberries	up to	3	days
Dates	up to	180	days
Strawberries	up to	7	days
Figs	up to	7	days
Blueberries	up to	9	days
Raspberries	up to	3	days
Red currants	up to	7	days
Cherries, sweet	up to	14	days
Kiwi	up to	80	days
Peaches	up to	13	days
Plums	up to	20	days

Guidelines for storage at high humidity			
Cranberries	up to	60	days
Rhubarb	up to	13	days
Gooseberries	up to	13	days
Grapes	up to	29	days

5.6.6 Setting the temperature in the BioFresh compartment

The temperature is controlled automatically. If the temperature in the fridge section is 39 °F (5 °C) the temperature in the BioFresh section is between32 °F (0 °C) and 37 °F (3 °C).

You can set a slightly higher or lower temperature. The temperature can be adjusted between **b1** (coldest temperature) and **b9** (warmest temperature). The default setting is **b5**. If you select a setting between **b1** and **b4**, the temperature can fall below 32 °F (0 °C) , and the food can freeze slightly as a result.

▶ To activate setting mode: Press and hold the SuperCool button *Fig. 3 (5)* for approx. 5 s.
▷ The Menu symbol *Fig. 3 (8)* lights up. **5** is displayed on the temperature display.
▶ Keep pressing the Up button *Fig. 3 (3)* until **b** flashes on the display.
▶ To confirm: Briefly press the SuperCool button *Fig. 3 (5)*.
▶ To set a higher temperature: Press the Up button *Fig. 3 (3)*.
▶ To set a lower temperature: Press the Down button *Fig. 3 (4)*.
▶ To confirm: Press the SuperCool button *Fig. 3 (5)*.
▷ The temperature slowly adjusts to the new value.

▶ To deactivate setting mode: Press the On/Off button *Fig. 3 (1)*.

-or-

▶ Wait 5 mins.

▷ The temperature is again displayed on the temperature display.

5.6.7 Drawers with a cushioning mechanism

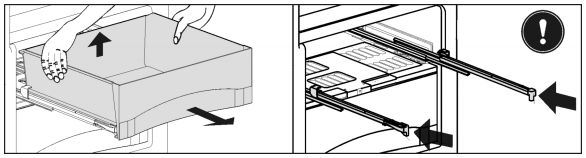

Fig. 11

▶ Pull the drawer out, lift the back, and pull forward to remove.
▶ Slide the rails back in!

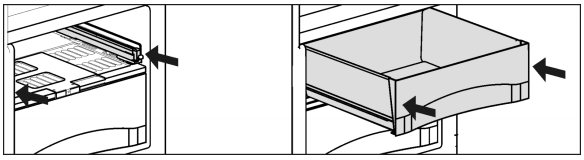

Fig. 12

▶ Slide the rails in.
▶ Position the drawer and slide it all the way in until you hear it snap into place.

5.6.8 Humidity control plate

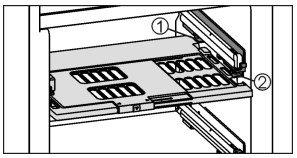

Fig. 13

▶ To remove the humidity control plate: After removing the drawers, carefully pull the plate forward and down to remove.
▶ To insert the humidity control plate: Insert the guide pieces of the plate into the rear retainer *Fig. 13 (1)* from below, then snap the plate into the retainer *Fig. 13 (2)* in the front.

6 Maintenance

6.1 Thawing

6.1.1 Defrosting the refrigerator

WARNING
Risk of injury and damage
▶ Do not use mechanical devices or other means to accelerate the defrosting process, other than those recommended by the manufacturer.
▶ Do not use any electrical heating or steam cleaning equipment, naked flames or defrosting sprays for defrosting.
▶ Do not remove ice with sharp objects.

The fridge compartment defrosts automatically. The defrosted water will evaporate. Drops of water on the back wall are a functional feature; this is completely normal.

▶ Clean the drain opening regularly so that the condensation water can drain away. (see 6.2)

6.2 Cleaning the appliance

WARNING
Danger of electric shock.
▶ Unplug refrigerator or disconnect power.

WARNING
Danger of fire
▶ Do not damage the refrigerant circuit.

WARNING
Risk of injury or damage due to hot steam.
Hot steam can cause scalding/burns and damage to surfaces.
▶ Do not use steam cleaners.

NOTICE
Incorrect cleaning damages the appliance.
▶ Do not use concentrated cleaning agents.
▶ Do not use steel wool or sponges that scour or scratch.
▶ Do not use caustic or abrasive cleaning materials or those containing sand, chloride, chemicals or acids.
▶ Do not use chemical solvents.
▶ Do not damage or remove the rating plate on the inside of the appliance. It is vital for the customer service department.
▶ Do not pull off, kink or damage any cables or other components.
▶ Do not let cleaning water get into the drain gutter, the ventilation grille and electrical parts.
▶ Use soft cleaning cloths and a multi-purpose cleaning agent with a neutral pH value.
▶ Only use food-compatible cleaning and care agents inside the appliance.

▶ **Empty the appliance.**
▶ **Disconnect the power plug.**

▶ Clean the **plastic surfaces, outside and inside**, by hand using lukewarm water and a little dish washing liquid.
▶ To clean the **drain opening**: Remove deposits with a thin instrument, e.g. a cotton bud.

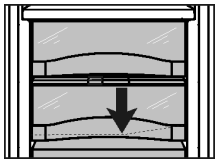

▶ Most of the **equipment parts** can be dismantled for cleaning: see the respective chapter.
▶ The **door elements** are dishwasher safe, although the lettering may rub off over the years.
▶ Clean the **other fittings** by hand using lukewarm water and a little dish washing liquid.
▶ Clean the **telescopic rails** with a damp cloth only. The grease in the tracks is for lubrication purposes and should not be removed.

After cleaning:
▶ Wipe the appliance and accessories dry.
▶ Connect the appliance and switch it on again.
▶ Put the food back in the appliance.

6.3 Customer service

First check whether you can remedy the fault yourself (see Troubleshooting). If this is not the case, please contact a qualified service provider.

WARNING
Risk of injury from repairs by non-professionals.
▶ Repairs and work on the appliance and the power supply cable not described in the Manual (see Maintenance) should only be carried out by a qualified service provider.

▶ Read the appliance designation *Fig. 14 (1)*, service no. *Fig. 14 (2)* and serial no. *Fig. 14 (3)* from the rating plate. The rating plate is located inside the appliance on the left-hand side.

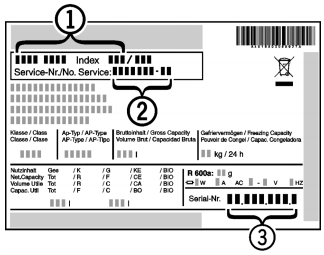

Fig. 14

▶ Notify a qualified service provider, specifying the fault, appliance designation *Fig. 14 (1)*, service no. *Fig. 14 (2)* and serial *Fig. 14 (3)* no.
▷ This will help us to provide you with a faster and more accurate service.
▶ Keep the appliance closed until the Customer Service engineer arrives.
▷ The food will stay cool longer.
▶ Disconnect the power plug (do not pull on the power cord to do this) or switch off the fuse.

6.4 Appliance Information

Make a note of this information when the appliance is installed:

Type Designation:	_____
Service Number:	_____
Appliance / Serial Number:	_____
Date of purchase:	_____
Where purchased:	_____

7 Troubleshooting

Your appliance is designed and manufactured for reliable operation and a long lifespan. If a malfunction nonetheless occurs during operation, please determine if the malfunction is due to an operating error. If a service call determines operator error, you will be charged for the costs incurred, even during the warranty period. You may be able to rectify the following problems yourself:

Problem	Possible Cause	Correction
The appliance does not work.	The appliance is not switched on.	▶ Switch on the appliance.
	The power plug is not properly inserted in the wall socket.	▶ Check the power plug.
	The fuse in the wall socket is not OK.	▶ Check the fuse.
	Power failure	▶ Keep the appliance closed. ▶ Protect the food: place dry ice on top of the food or use an alternate freezer, if the power failure persists for some time. ▶ Do not re-freeze defrosted food.
The compressor runs for a long time.	When less refrigeration is required, the speed-controlled compressor switches to a low speed. Although the running time is increased as a result, energy is saved.	▶ This is normal in energy-saving models.
	SuperCool function is activated.	▶ The compressor runs long to rapidly cool food. This is normal.
An LED at the lower rear of the appliance (near the compressor) flashes regularly every 5 seconds*.	There is a fault.	▶ Contact the customer service department (see Maintenance).
Noises are too loud.	The different speed levels of speed-controlled* compressors can cause them to generate various noises during operation.	▶ These noises are normal.
A gurgling sound	This sound comes from the refrigerant flowing in the refrigeration circuit.	▶ The sound is normal.
A faint clicking sound	The sound always occurs when the refrigeration unit (the motor) automatically switches on or off.	▶ The sound is normal.
A hum. It is briefly a little louder when the refrigeration unit (the motor) switches on.	The refrigeration increases automatically when the SuperCool function is activated, fresh food has just been placed in the appliance or the door has been left open for a while.	▶ The sound is normal.
	The ambient temperature is too high.	▶ Solution: (see 1.3)
A low hum	The sound occurs as a result of fan air flow.	▶ The sound is normal.
Vibration noise	The appliance is not standing firmly on the floor As a result, adjoining units or objects are set into vibration by the running refrigeration unit	▶ Check the installation and, if necessary, re-align the appliance. ▶ Move bottles and containers apart.
	The sound is caused by the soft stop mechanism.	▶ The sound is normal.

Troubleshooting

Problem	Possible Cause	Correction
Flow noise on the soft stop mechanism.		
The temperature display indicates: F0 to F9.	There is a fault.	▶ Contact the customer service department (see Maintenance).
DEMO lights up in the temperature display.	The demo mode is activated.	▶ Contact the customer service department (see Maintenance).
The outside surfaces of the appliance are hot*.	The heat of the refrigerant circuit is used to prevent condensate from forming.	▶ This is normal.
The temperature is not cold enough.	The door of the appliance is not closed properly.	▶ Close the appliance door.
	Insufficient ventilation.	▶ Clear ventilation grilles.
	The ambient temperature is too high.	▶ Solution: (see 1.3)
	The appliance was opened too frequently or for too long.	▶ Wait to see whether the required temperature resets itself by itself. If not, contact the customer service department (see Maintenance).
	The temperature is incorrectly set.	▶ Set to a colder temperature and check after 24 hours
	The appliance is too near to a heat source (stove, heater etc).	▶ Change location of appliance or the heat source.
	The appliance was not properly installed in the recess.	▶ Make sure the appliance was installed correctly and the door closes properly.
The interior light is not on.	The appliance is not switched on.	▶ Switch on the appliance.
	The door was open for longer than 15 minutes.	▶ The interior light automatically switches itself off if the door has been open for about 15 minutes.
	The LED interior light is faulty or the cover is damaged	**WARNING** Risk of injury from electrical shock. Live parts are under the cover. ▶ The LED interior light should only be replaced or repaired by the Customer Service department or by engineers trained to do so. **WARNING** Risk of injury from LED lamp! The lighting intensity of the LED light complies with laser class 1/1M. If the cover is faulty: ▶ Do not gaze directly at this lighting unit with optical lenses while very close to the light source. This can cause damage to your eyes.

Problem	Possible Cause	Correction
The door seal is faulty or needs to be replaced for other reasons.	On some appliances the door seal is interchangeable. You can replace it without the use of any special tools.	▶ Contact the customer service department (see Maintenance).
The appliance is iced up or condensation is building.	The door seal may have slipped out of its groove.	▶ Check the door seal is well placed in the groove.

8 Putting appliance out of service

8.1 Vacation Tips

Short vacations: If you will be away for less than four weeks

▶ Use all perishables.

Long vacations: If you will be away for a month or more

▶ Remove all food from the appliance.
▶ Turn OFF the appliance.
▶ Clean the appliance (see 6.2) .
▶ Leave the door open to prevent unpleasant odors.
▷ This will also keep mold from building up.

8.2 Switching off the appliance

▶ Press and hold down the On/Off button *Fig. 3 (1)* for approx. 2 seconds.
▷ A long beep sounds. The temperature display is dark. The appliance is switched off.
▷ If the device does not switch off, the child safety feature is enabled (see 5.2) .

8.3 Decommissioning

▶ Empty the appliance.
▶ Disconnect the power plug.
▶ Clean the appliance (see 6.2) .

▶ Leave the door open to prevent bad smells.

9 Disposing of the appliance

Follow the local regulations for the disposal of appliances. Old appliances can be dangerous. Contact the local refuse collection department for additional information.

DANGER
There is a risk of suffocation.
Children playing can shut themselves in and suffocate.
▶ Take the door(s) off.
▶ Remove the drawers.
▶ Leave the storage shelves in the appliance so that children cannot easily climb into the appliance.

WARNING
Danger of electric shock.
▶ Cut off the plug from the power cord and discard.
▶ Cut off the power cord from the discarded appliance. Dispose of separately from the appliance.

Ensure during and after disposal that the appliance isn't stored in the vicinity of gasoline or other flammable vapors and liquids.

When disposing of the appliance, ensure that the refrigeration circuit is not damaged to prevent uncontrolled escape of the refrigerant it contains (data on type plate) and oil.

10 Liebherr Warranty Plan

FULL TWO YEAR WARRANTY - For two years from the date of original purchase, your Liebherr warranty covers all parts and labor to repair or replace any part of the product which proves to be defective in materials or workmanship.

FULL FIVE YEAR WARRANTY - For five years from the date of original purchase, your Liebherr warranty covers all parts and labor to repair or replace any components that prove to be defective in materials or workmanship in the sealed system. The “Sealed System” means only the compressor, condenser, evaporator, drier and all connecting tubing.

LIMITED 6TH THROUGH 12TH YEAR WARRANTY - From the 6th through 12th year from the date of original purchase, your Liebherr warranty covers all parts that prove to be defective in materials or workmanship in the Sealed System (parts only).

Liebherr Warranty Plan

TERMS APPLICABLE TO EACH WARRANTY

All service provided by Liebherr under the warranty must be performed by authorized Liebherr service representatives, unless otherwise specified by Liebherr. Service will be provided in the home during normal business hours. This warranty applies only to products installed for normal residential use. Details regarding a non-residential warranty are available on request.

The warranty applies only to products installed in any one of the fifty states of the United States or the District of Columbia. The warranty does not cover any parts or labor to correct any defect caused by negligence, accident or improper use, maintenance, installation, service or repair, including but not limited to improper removal and reinstallation of the condensing unit.

THE WARRANTIES DESCRIBED ABOVE ARE MADE EXPRESSLY IN LIEU OF ANY OTHER WARRANTIES, EXPRESSED OR IMPLIED, INCLUDING ANY IMPLIED WARRANTY OF MERCHANTABILITY OR FITNESS FOR A PARTICULAR PURPOSE, AND OF ANY OTHER OBLIGATION OR LIABILITY ON THE PART OF LIEBHERR. IN NO EVENT SHALL LIEBHERR BE LIABLE FOR SPECIAL, INCIDENTAL OR CONSEQUENTIAL DAMAGES ARISING FROM THE BREACH OF THESE WARRANTIES OR ANY OTHER WARRANTIES, WHETHER EXPRESS, IMPLIED OR STATUTORY.

Some states do not allow the exclusion or limitation of incidental or consequential damages so the above limitation or exclusion may not apply to you. This warranty gives you specific legal rights and you may also have other legal rights which very from state to state.

To receive parts and/or service and the name of the Liebherr authorized service representative nearest you, contact your Liebherr dealer or distributor or contact the Liebherr designated national service provider:

in the US: Service-appliances.us@liebherr.com or call 1-866-LIEBHER (1-866-543-2437).

in Canada: www.euro-parts.ca or call 1-888-LIEBHER (1-888-543-2437).

LIEBHERR

Instrucciones de uso

Frigorífico con BioFresh,
integrable, puerta fija

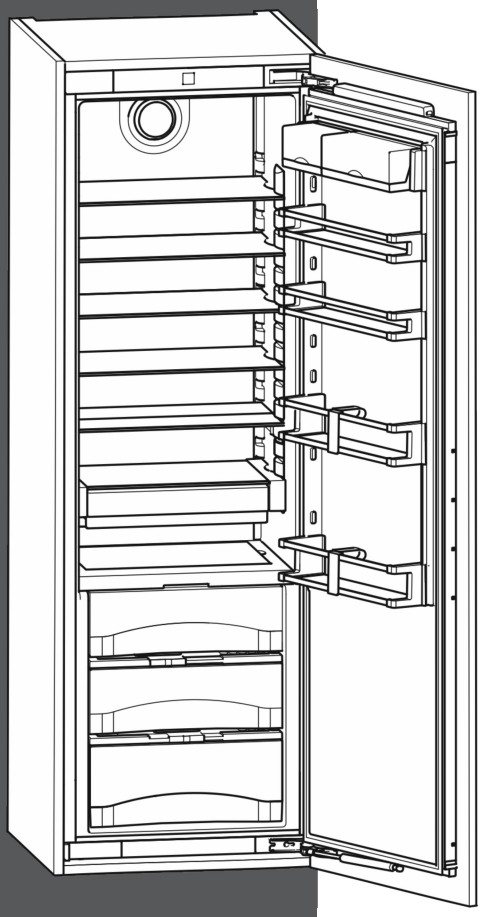

HRB 1120
200514 7085690 - 00

Contenido

1 Visión general del aparato..... 18
1.1 Ventajas adicionales..... 18
1.2 Diagrama del aparato y el equipo..... 19
1.3 Ámbito de uso del aparato..... 19
1.4 Conformidad..... 19
1.5 Ahorro de energía..... 20
1.6 Disposición de los alimentos..... 20

2 Notas generales sobre seguridad..... 20

3 Componentes de uso e indicación..... 21
3.1 Componentes de manejo y control..... 21
3.2 Indicación de temperatura..... 21

4 Puesta en marcha..... 22
4.1 Conexión del aparato..... 22

5 Uso..... 22
5.1 Unidad del indicador de temperatura..... 22
5.2 Bloqueo contra la manipulación por niños..... 22
5.3 Alarma de la puerta..... 22
5.4 Modo sabático..... 22
5.5 Compartimento frigorífico..... 23
5.6 Compartimento BioFresh..... 26

6 Mantenimiento..... 28
6.1 Desescarche..... 28
6.2 Limpiar el aparato..... 28
6.3 Servicio postventa..... 29
6.4 Informaciones sobre el aparato..... 29

7 Averías..... 29

8 Puesta fuera de servicio..... 32
8.1 Consejos durante los periodos de vacaciones. 32
8.2 Desconexión del aparato..... 32
8.3 Puesta fuera de servicio..... 32

9 Eliminación del aparato..... 32

10 PLAN DE GARANTÍA Liebherr..... 32

Enhorabuena por la adquisición de su nuevo aparato. Gracias a esta adquisición dispondrá de todas las ventajas que ofrecen las instalaciones frigoríficas modernas, ya que garantiza alta calidad, duración prolongada y alta fiabilidad.

El equipamiento del aparato ofrece el máximo nivel de confort día tras día.

Con este aparato, fabricado mediante procedimientos ecológicos y utilizando materiales reciclados, contribuimos conjunta y activamente a la protección del medio ambiente.

Esperamos que el nuevo aparato sea de su entera satisfacción.

El fabricante trabaja continuamente para seguir desarrollando todos los tipos y modelos. Por lo tanto, agradeceríamos su comprensión ante posibles modificaciones de la forma, el equipo y la técnica.

Para conocer todas las ventajas de su nuevo aparato, lea detenidamente las indicaciones de este manual.

Las instrucciones son válidas para varios modelos; pueden producirse variaciones. Las secciones que sólo se refieren a determinados aparatos aparecen marcadas con un asterisco (*).

Las instrucciones de procedimiento aparecen marcadas con un ▶, los resultados de procedimiento aparecen marcados con un ▷.

1 Visión general del aparato

1.1 Ventajas adicionales

- Libre de clorofluorocarbonos
- Circuito frigorífico optimizador de energía
- Aislamiento para mejorar la eficacia energética
- Consumo de energía reducido
- Controles electrónicos de fácil uso
- Visualización en pantalla de las funciones activadas
- Control de la temperatura perteneciente a la clase de climatización con independencia de la temperatura ambiente. Es posible determinar la indicación de temperatura en °F o en °C.
- Gran capacidad de refrigeración neta
- Superficies de depósito de cristal de seguridad
- Es posible extraer las superficies de depósito con el fin de liberar espacio para incluir alimentos de gran tamaño.
- LED de iluminación interior intensa
- Tono de aviso derivado de puerta abierta
- Fácil de limpiar
- Posibilidad de cambiar el tope de puerta
- Sistema de puerta fija para facilitar el montaje en el mueble de cocina
- Amortiguador de cierre
- La organización Star-K ha certificado este aparato como conforme al Sabbat, por lo tanto, se puede usar durante el reposo religioso. Si desea una información más detallada, visite Star-K en la web en www.star-k.org.

1.2 Diagrama del aparato y el equipo

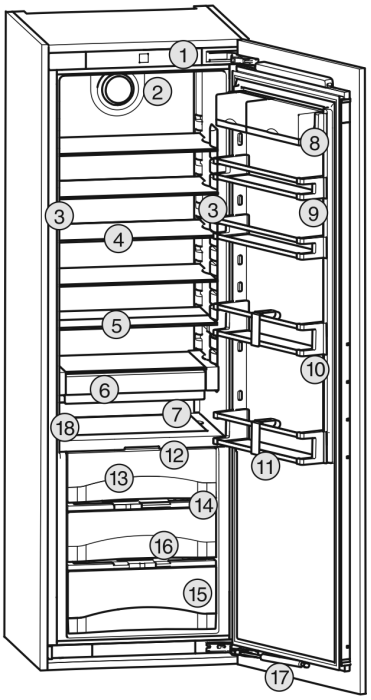

Fig. 1

(1) Componentes de manejo y control
(2) Ventilador
(3) Columna luminosa de LED, a ambos lados
(4) Superficie de depósito
(5) Superficie de depósito, divisible
(6) VarioSafe
(7) Bandeja portabotellas variable
(8) Soporte para compartimiento
(9) Depósito para conservas
(10) Depósito para botellas
(11) Soporte para botellas
(12) Iluminación mediante LED del compartimiento BioFresh
(13) DrySafe
(14) Placa de regulación de la humedad
(15) HydroSafe
(16) Orificio de vaciado
(17) Amortiguador de cierre
(18) Placa de identificación

Nota

▶ Las bandejas, cajones o cestos se entregan colocados de tal manera que se logre una eficiencia energética óptima.

1.3 Ámbito de uso del aparato

Uso previsto

El aparato es adecuado exclusivamente para la refrigeración de alimentos en entornos domésticos o similares. Entre ellos se encuentra, por ejemplo, el uso

- en cocinas para personal, hostales,
- por parte de huéspedes de casas rurales, hoteles, moteles y otros alojamientos,
- en catering y servicios similares de venta al por mayor.

Utilice el aparato exclusivamente en entornos domésticos habituales. No se permite ningún otro tipo de aplicación.

Uso incorrecto previsible

Están expresamente prohibidos los siguientes usos:

- Almacenamiento y refrigeración de medicamentos, plasma sanguíneo, preparados de laboratorio o sustancias y productos similares basados en CMDCAS y FDA 510(k)
- Empleo en zonas con peligro de explosión

Un uso abusivo del aparato puede provocar daños en el producto almacenado o su deterioro.

Clases de climatización

El aparato se ha diseñado para el funcionamiento a temperaturas ambiente limitadas en función de la clase de climatización. La clase de climatización adecuada para su aparato figura en la placa de identificación.

Nota

▶ Respete las temperaturas ambiente indicadas; de lo contrario, disminuye la potencia de refrigeración.

Clase de climatización	para temperaturas ambiente de
SN	50 °F (10 °C) a 90 °F (32 °C)
N	61 °F (16 °C) a 90 °F (32 °C)
ST	61 °F (16 °C) a 101 °F (38 °C)
T	61 °F (16 °C) a 110 °F (43 °C)

1.4 Conformidad

Se ha comprobado la estanqueidad del circuito de refrigerante. El aparato montado cumple las disposiciones de seguridad pertinentes y las normas de seguridad CAN/CSA-C22.2 nº 60335-1-11, 60335-2-24-06 y UL 60335-1, UL 60335-2-24.

El compartimiento BioFresh cumple los requisitos de un compartimiento frigorífico según EN ISO 8561.

Nota para institutos de ensayo:

Los ensayos se deben realizar conforme a lo especificado en las normas y directrices vigentes.
Los aparatos se deben preparar y comprobar teniendo en cuenta los **planos de carga del fabricante** y las

indicaciones que figuran en las instrucciones de manejo.

1.5 Ahorro de energía

- Preste siempre atención a que exista una buena ventilación y escape de aire. No cubra los orificios de ventilación ni las rejillas de aire.
- Deje siempre libres los canales de circulación del ventilador.
- No coloque el aparato en una zona de radiación solar directa, ni junto a la cocina, la calefacción, etc.
- El consumo de energía depende de las condiciones de instalación como, por ejemplo, la temperatura ambiente (consulte 1.3) .
- Abra el aparato durante el menor tiempo posible.
- Cuanto más baja se ajuste la temperatura, mayor será el consumo de energía.
- Disponga los alimentos por orden (consulte 5.5) .
- Guarde todos los alimentos bien envasados y tapados. Así se evita la formación de escarcha.
- Introducción de alimentos calientes: deje que se enfríen a temperatura ambiente.

1.6 Disposición de los alimentos

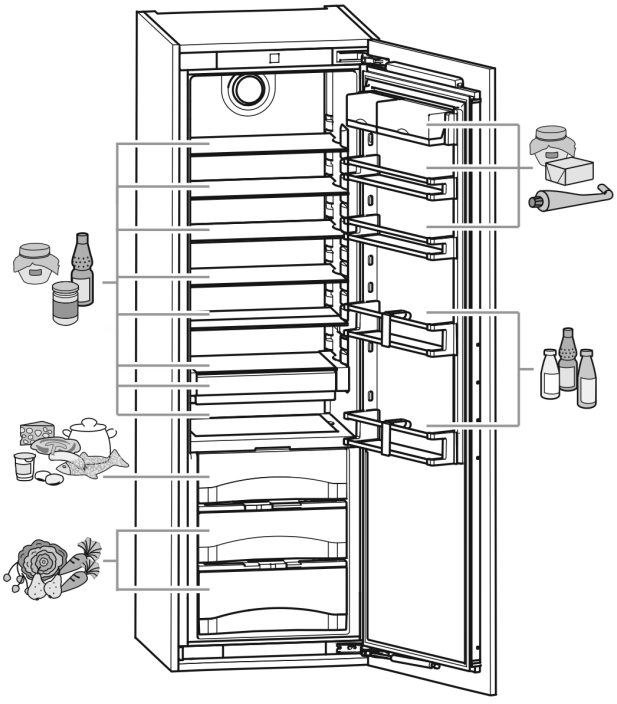

Fig. 2

2 Notas generales sobre seguridad

Lea y siga estas instrucciones, pues contienen indicaciones sobre la seguridad que son importantes para una instalación y un funcionamiento perfectos. Lea y siga siempre las indicaciones sobre la seguridad

Peligros para el usuario:

- Este aparato puede ser utilizado por niños a partir de 8 años de edad y por personas con discapacidades físicas, sensoriales o mentales o con falta de experiencia y conocimientos bajo la debida vigilancia o después de haber sido instruidos acerca del uso seguro del aparato y haber comprendido los peligros resultantes. Los niños no deben jugar con el aparato. Los niños no deben limpiar el aparato ni realizar el mantenimiento propio del usuario sin la debida vigilancia.
- Al desconectar el aparato de la red, agarre siempre el cable por el enchufe. No tire del cable.
- En caso de fallo, retire el enchufe de alimentación de red o desconecte el fusible.
- No dañe la línea de alimentación eléctrica. No utilice el aparato con una línea de alimentación eléctrica defectuosa.
- Encargue las reparaciones, intervenciones en el aparato y la sustitución de la línea de alimentación eléctrica al servicio postventa o a personal técnico especializado.
- Instale, conecte y deseche el aparato siguiendo estrictamente las indicaciones.
- Utilice el aparato sólo cuando esté instalado.
- Conserve este manual de instrucciones cuidadosamente y, dado el caso, entréguelo al siguiente propietario.
- Las lámparas para usos especiales (bombillas, diodos, lámparas fluorescentes) que se hallan en el aparato se han concebido para la iluminación de su interior y no sirven de luz ambiental.

Peligro de incendio:

- El refrigerante incluido R 600a respeta el medio ambiente, pero es inflamable. Las salpicaduras de refrigerante pueden inflamarse.
  - No dañe las tuberías del circuito frigorífico.
  - No trabaje con llamas libres ni fuentes de ignición en el interior del aparato.
  - No utilice aparatos eléctricos en el interior del aparato (por ej. aparatos de limpieza a vapor, aparatos calefactores, preparadores de helados etc.).

  - Si se producen fugas de refrigerante: elimine las llamas libres o fuentes de ignición cercanas al lugar de la fuga. Ventile bien el recinto. Diríjase al servicio postventa.
- No utilice el aparato en las proximidades de gases explosivos.
- No almacene ni utilice gasolina u otros gases y líquidos inflamables cerca del aparato.
- No guarde sustancias explosivas o envases aerosol con propulsores inflamables como, por. ej. butano, propano, pentano, etc. en el aparato. Estos envases aerosol se pueden distinguir por la indicación de contenido impresa o por el símbolo de una llama. El gas que se escape se puede inflamar con componentes eléctricos.
- Guarde las bebidas alcohólicas o cualquier otro envase que contenga alcohol sólo herméticamente cerrado. El alcohol que se escape se puede inflamar con componentes eléctricos.

Peligro de caída o vuelco:

- No utilice indebidamente el zócalo, los cajones, las puertas, etc. como peldaño o para apoyarse. Esto se aplica sobre todo a los niños.

Peligro de intoxicación alimentaria:

- No consuma alimentos superpuestos.

Peligro de congelación, sensación de aturdimiento y dolor:

- Evite un contacto continuado de la piel con superficies frías o alimentos refrigerados/ congelados o tome medidas de protección, por ej. utilice guantes. No consuma helados y, en particular, helados de hielo o cubitos de hielo al instante ni demasiado fríos.

Peligro de daños y lesiones:

- El vapor caliente puede provocar lesiones. Para desescarchar, no utilice ningún aparato de limpieza al vapor o con calor, llamas libres ni 'sprays' de desescarche.
- No retire el hielo con objetos puntiagudos.

Peligro de atrapamiento

- No agarre el amortiguador de cierre. Si la puerta se cierra los dedos pueden quedar atrapados.

Observe las indicaciones específicas descritas en los demás capítulos:

⚠	PELIGRO	identifica una situación de peligro inminente que, si no se evita, puede producir lesiones graves o incluso la muerte.
⚠	ADVER-TENCIA	identifica una situación de peligro que, si no se evita, puede producir lesiones graves o incluso la muerte.
⚠	ATENCIÓN	identifica una situación de peligro que, si no se evita, puede producir lesiones leves o moderadas.
	AVISO	identifica una situación de peligro que, si no se evita, puede producir daños materiales.

	Nota	identifica indicaciones y recomendaciones útiles.

3 Componentes de uso e indicación

3.1 Componentes de manejo y control

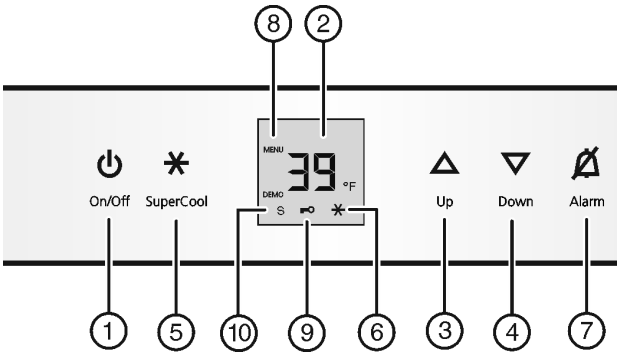

Fig. 3

(1) Tecla On/Off
(2) Indicador de temperatura
(3) Tecla de ajuste Up
(4) Tecla de ajuste Down
(5) Tecla SuperCool
(6) Símbolo de SuperCool
(7) Tecla Alarm
(8) Símbolo de menú
(9) Símbolo del bloqueo contra la manipulación por niños
(10) Símbolo del modo sabático

3.2 Indicación de temperatura

Durante el funcionamiento normal se indica:

- la temperatura media de refrigeración

Las siguientes indicaciones advierten acerca de la existencia de una avería. Encontrará las posibles causas y las medidas de subsanación (consulte Averías).

- F0 hasta F9

4 Puesta en marcha

4.1 Conexión del aparato

▶ Abra la puerta.
▶ Pulse la tecla On/Off *Fig. 3 (1)*.
▷ La indicación de temperatura muestra la temperatura actual.
▷ La iluminación interior se enciende al abrir la puerta.
▷ Si el indicador muestra “DEMO”, está activado el modo de demostración. Diríjase al servicio postventa.

5 Uso

5.1 Unidad del indicador de temperatura

El indicador de temperatura puede cambiarse de °F a °C.

5.1.1 Cambio de unidad

▶ Activación del modo de ajuste: pulse la tecla SuperCool *Fig. 3 (5)* durante 5 seg. aproximadamente.
▷ La tecla SuperCool *Fig. 3 (5)* parpadea.
▷ El indicador de temperatura muestra **5**.
▶ Utilice la tecla de ajuste Up *Fig. 3 (3)*/ la tecla de ajuste Down *Fig. 3 (4)* para seleccionar °.

▶ Confirmación: Pulse la tecla SuperCool *Fig. 3 (5)* brevemente.
▶ Utilice la tecla de ajuste Up *Fig. 3 (3)*/ la tecla de ajuste Down *Fig. 3 (4)* para seleccionar °F o °C .

▶ Confirmación: Pulse la tecla SuperCool *Fig. 3 (5)* brevemente.
▶ Desactivación del modo de ajuste: Pulse la tecla On/Off *Fig. 3 (1)*.

-o-

▶ Espere 5 minutos.

▷ En el indicador de temperatura volverá a mostrarse la temperatura.

5.2 Bloqueo contra la manipulación por niños

El bloqueo contra la manipulación por niños le garantiza que los niños no pueden desconectar accidentalmente el aparato al jugar.

5.2.1 Ajustar el bloqueo contra la manipulación por niños

▶ Activar el modo de ajuste: pulse la tecla SuperCool *Fig. 3 (5)* durante aprox. 5 s.
▷ En el indicador se visualiza **5**.
▷ El símbolo de menú *Fig. 3 (8)* se ilumina.
▶ Utilice la tecla de ajuste Up *Fig. 3 (3)* y la tecla de ajuste Down *Fig. 3 (4)* para seleccionar **c**.
▶ Pulse brevemente la tecla SuperCool *Fig. 3 (5)* para confirmar.
Si se visualiza **c1** en el indicador:

▶ Para activar el bloqueo contra la manipulación por niños, pulse brevemente la tecla SuperCool *Fig. 3 (5)*.
▷ El símbolo del bloqueo contra la manipulación por niños *Fig. 3 (9)* se ilumina. En el indicador parpadea **c**.
Si se visualiza **c0** en el indicador:
▶ Para desactivar el bloqueo contra la manipulación por niños, pulse brevemente la tecla SuperCool *Fig. 3 (5)*.
▷ El símbolo del bloqueo contra la manipulación por niños *Fig. 3 (9)* se apaga. En el indicador parpadea **c**.
▶ Desactivar el modo de ajuste: pulse la tecla On/Off *Fig. 3 (1)*.

-o-

▶ Espere 5 minutos.

▷ En el indicador de temperatura se vuelve a visualizar la temperatura.

5.3 Alarma de la puerta

Si la puerta permanece abierta más de 180 segundos, suena el tono de aviso.

El tono de aviso se cancela automáticamente cuando se cierra la puerta.

5.3.1 Cancelación de la alarma de la puerta

El tono de aviso puede cancelarse con la puerta abierta. La desactivación del tono se mantiene mientras la puerta está abierta.
▶ Pulse la tecla Alarm *Fig. 3 (7)*.
▷ Se cancela la alarma de la puerta.

5.4 Modo sabático

Una vez iniciado el modo sabático, no debe preocuparse de si se activan/desactivan luces, dígitos, iconos, tonos, alarmas o ventiladores. El ciclo de descongelación sólo funciona en tiempo real, sin ninguna información procedente del uso del frigorífico. Después de un fallo de alimentación, el aparato volverá al modo sabático sin necesidad de ninguna activación adicional.

ADVERTENCIA
¡Peligro de intoxicación alimentaria!
Si se produce un fallo de alimentación mientras está activado el modo sabático, no se guardará el mensaje. Cuando finalice el fallo de alimentación, el aparato continuará funcionando en modo sabático. Cuando éste finalice, no se emitirá ningún mensaje relacionado con el fallo de alimentación en el indicador de temperatura.
Si se ha producido un fallo de corriente durante el modo sabático:
▶ Compruebe la calidad de los alimentos. No consuma los alimentos descongelados.

- Todas las funciones del panel de mando están bloqueadas, excepto la desactivación del modo sabático.
- Si están activadas funciones como SuperFrost, SuperCool, ventilación, etc. al iniciar el modo sabático, éstas permanecen activas.
- No se emiten señales acústicas y en el indicador de temperatura tampoco aparecen advertencias/ajustes (por ejemplo, alarma de temperatura, alarma de la puerta)
- La iluminación interior está desactivada.

5.4.1 Ajustar el modo sabático

▶ Activar el modo de ajuste: pulse la tecla SuperCool *Fig. 3 (5)* durante aprox. 5 s.
▷ En el indicador parpadea **S**.
▷ El símbolo de menú *Fig. 3 (8)* se enciende.
▶ Para activar la función del modo de Sabbath: Pulse brevemente la tecla SuperCool *Fig. 3 (5)*.
Cuando en el indicador aparece **SI**:

▶ **Para activar** el modo Sabbath, pulse brevemente la tecla SuperCool *Fig. 3 (5)*.
Si en el indicador aparece **SO**:
▶ **Para desactivar** el modo Sabbath, pulse brevemente la tecla SuperCool *Fig. 3 (5)*.

▶ Desactivar el modo de ajuste: pulse la tecla On/Off *Fig. 3 (1)*.
-o-
▶ Espere 5 minutos.
▷ En el indicador de temperatura aparece el símbolo del modo Sabbath *Fig. 3 (10)* mientras el modo Sabbath esté activo.
▷ El modo sabático se desactiva de forma automática al cabo de 120 horas si no se desconecta antes manualmente.

5.5 Compartimento frigorífico

Debido a la circulación natural del aire en el compartimiento frigorífico se alcanzan diferentes rangos de temperatura. La temperatura es inferior justo encima de la placa separadora de la zona BioFresh y en la pared trasera. La temperatura aumenta en la parte superior delantera y en la puerta.

5.5.1 Refrigeración de alimentos

Nota
▶ Cargue la puerta con un máximo de 49.6 lbs (22.5 kg) de alimentos.

ADVERTENCIA
Peligro de incendio
▶ No utilizar aparatos eléctricos dentro del compartimiento de almacenamiento de alimentos del aparato, a menos que sean del tipo recomendado por el fabricante.

Nota
El consumo de energía aumenta y la potencia de refrigeración se reduce si la ventilación es insuficiente.
▶ Deje siempre libres los canales de ventilación del ventilador.

▶ Son materiales de embalaje adecuados recipientes reutilizables de plástico, metal, aluminio o cristal y láminas de conservación.
▶ Los alimentos y líquidos que emitan o absorban olores o sabores con facilidad se deben guardar siempre en recipientes cerrados o tapados.
▶ Los alimentos que emitan gas etílico o que sean sensibles al mismo, tales como la fruta, las verduras, las verduras de ensalada, etc., deben guardarse por separado o empañarse para no reducir la duración de almacenamiento; por ejemplo, no guarde nunca tomates con kiwis o con un repollo.
▶ Utilice sólo la superficie delantera del fondo del compartimiento frigorífico para depositar alimentos por un breve espacio de tiempo, por ej. para cambiarlos de sitio u ordenarlos. Sin embargo, no deje así los alimentos, ya que, de lo contrario, al cerrar la puerta se pueden desplazar hacia detrás o volcar.
▶ No guarde los alimentos demasiado apretados, pues así el aire circulará mejor.

5.5.2 Ajustar la temperatura

La temperatura depende de los siguientes factores:
- frecuencia de apertura de la puerta
- temperatura ambiente del lugar de instalación
- tipo, temperatura y cantidad de alimentos

La temperatura se puede ajustar entre 48 °F (9 °C) y 37 °F (3 °C), si bien se recomienda 39 °F (4 °C).

Nota
Si la temperatura debe ser inferior a 37 °F (3 °C):
▶ Ajuste la temperatura de refrigeración a 37 °F (3 °C).
▶ Ajuste la temperatura BioFresh con un valor comprendido entre **bH** (temperatura superior) y **bl** (temperatura inferior) (consulte 5.6)

▶ Ajuste de aumento de temperatura: Pulse la tecla de ajuste Up *Fig. 3 (3)*.
▶ Ajuste de descenso de temperatura: Pulse la tecla de ajuste Down *Fig. 3 (4)*.
▷ La primera vez que se pulsa, el indicador de temperatura muestra el valor anterior parpadeando.
▶ Modifique la temperatura en pasos de 1 °F (1 °C): Pulse la tecla brevemente.
▶ Cambie la temperatura secuencialmente: Mantenga pulsada la tecla.
▷ Durante el ajuste, el valor parpadea.
▷ Aproximadamente 5 segundos después de la última pulsación de tecla se muestra la temperatura real. La temperatura se adapta lentamente al nuevo valor.

5.5.3 SuperCool

Ajuste la potencia de refrigeración más alta con SuperCool De este modo, se alcanzan temperaturas de refrigeración más bajas. Utilice SuperCool, para refrigerar cantidades grandes de alimentos.

SuperCool tiene un consumo energético algo mayor.

Refrigerar con SuperCool

▶ Pulse brevemente la tecla SuperCool *Fig. 3 (5)*.
▷ El símbolo de SuperCool *Fig. 3 (6)* se ilumina en la pantalla.
▷ La temperatura de refrigeración desciende hasta el valor inferior. SuperCool se ha conectado.
▷ SuperCool se conecta de forma automática al cabo de unas 12 horas. El aparato vuelve a funcionar en el modo normal con ahorro de energía.

Desactive SuperCool previamente

▶ Pulse brevemente la tecla SuperCool *Fig. 3 (5)*.
▷ El símbolo de SuperCool *Fig. 3 (6)* se apaga en la pantalla.
▷ SuperCool se ha desactivado.

5.5.4 Superficies de depósito

Desplazar o extraer las superficies de depósito

ATENCIÓN
Peligro de lesiones por cortes
La superficie de depósito se puede romper. Se puede cortar con los fragmentos.
▶ Retire sólo los cajones vacíos.

Las baldas están aseguradas contra la extracción no intencionada mediante topes de de extracción .

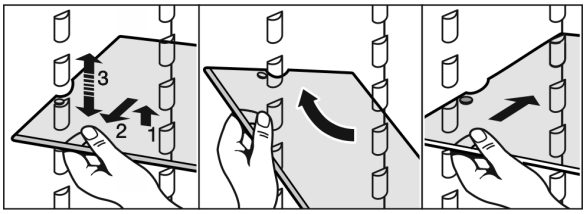

Fig. 4

▶ Levante la superficie de depósito y retírela un poco hacia delante.
▶ Ajuste la altura de la superficie de depósito. Para ello, desplace las escotaduras a lo largo de los compartimientos.
▶ Para extraer por completo la superficie de depósito, inclínela y retírela hacia delante.
▶ Vuelva a introducir la superficie de depósito a la altura deseada. Los topes de extracción deben estar orientados hacia abajo y situados detrás de la superficie de contacto delantera.

Desarmar las superficies de depósito

▶ Las superficies de depósito se pueden desarmar para su limpieza.

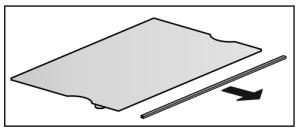

5.5.5 Utilización de una balda divisible

ATENCIÓN
Peligro de lesiones por cortes
La superficie de depósito se puede romper. Se puede cortar con los fragmentos.
▶ Retire sólo los cajones vacíos.

▶ Coloque debajo la balda divisible según se indica en la ilustración.

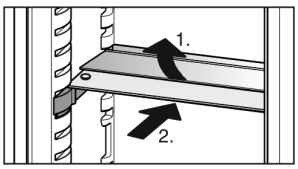

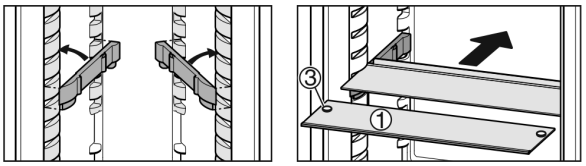

Fig. 5

▶ La plancha de cristal (1) con los topes de corredera se debe encontrar en la parte delantera para que los topes (3) queden orientados hacia abajo.

5.5.6 Utilizar una bandeja portabotellas variable

En el fondo del compartimento frigorífico se pueden utilizar de forma opcional la bandeja portabotellas integrada o la plancha de cristal:

▶ Utilizar la bandeja portabotellas: guarde la plancha de cristal debajo de la bandeja portabotellas con el consiguiente ahorro de espacio.

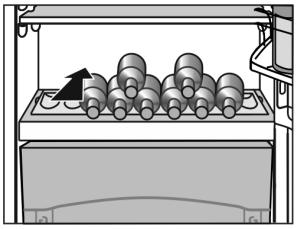

▶ Introduzca las botellas con la base hacia detrás respecto a la pared trasera.
Si las botellas sobresalen en la parte delantera de la bandeja portabotellas:
▶ Coloque una posición más alta el compartimiento inferior de la puerta.

5.5.7 VarioSafe

El VarioSafe ofrece espacio para alimentos en pequeñas piezas y envases, tubos y frascos.

Utilizar el VarioSafe

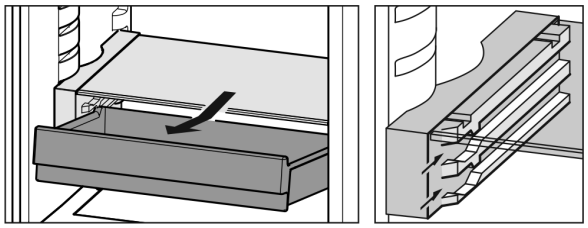

Fig. 6

▶ El cajón del VarioSafe se puede extraer e introducir en dos alturas diferentes.
▶ Además, el VarioSafe se puede desplazar íntegramente para ajustar su altura.

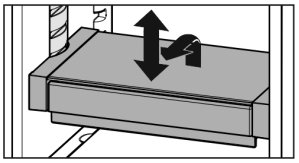

Desarmar el VarioSafe

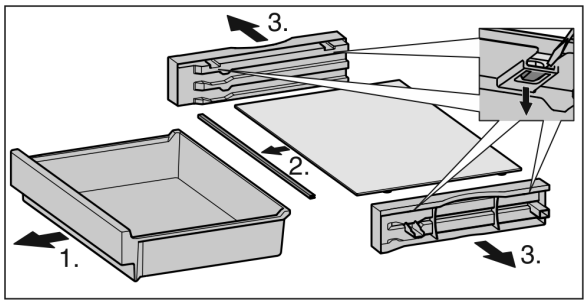

Fig. 7

▶ El VarioSafe se puede desarmar para su limpieza.

5.5.8 Compartimientos de la puerta

Nota

▶ Cargue la puerta con un máximo de 49.6 lbs (22.5 kg) de alimentos.

Cambiar los compartimientos de la puerta

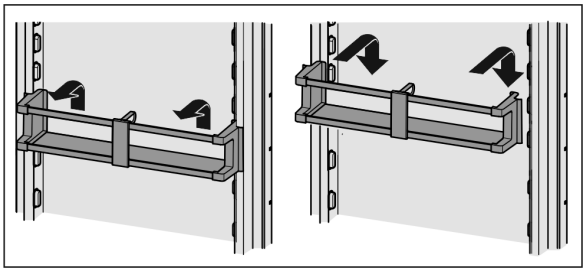

Fig. 8

Es posible extraer los compartimientos y colocarlos completamente sobre la mesa.

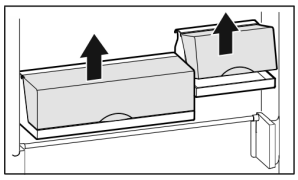

Es posible utilizar uno o dos compartimientos. Si necesita colocar botellas de una altura especial, enganche sólo un compartimiento sobre el depósito para botellas.

▶ Cambiar los compartimientos: desmóntelos hacia arriba y vuelva a colocarlos en el lugar que desee.

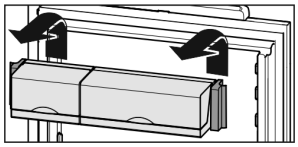

Desarmar los compartimientos de la puerta

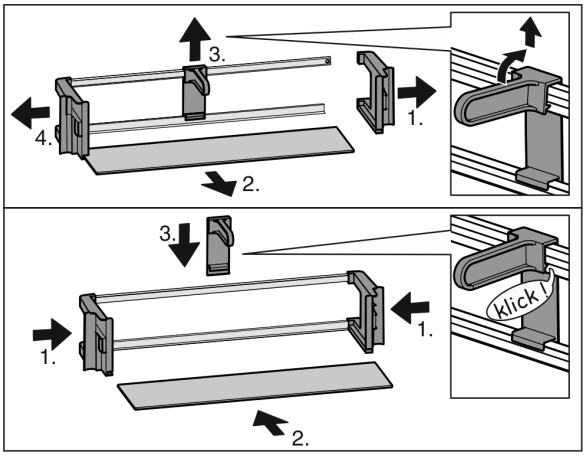

Fig. 9

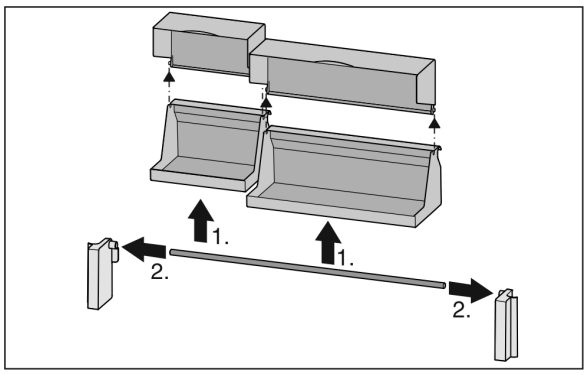

Fig. 10

▶ Los compartimientos de la puerta se pueden desarmar para su limpieza.

5.5.9 Utilizar el soporte para botellas

▶ Para que las botellas no vuelquen, desplace de manera correspondiente el soporte para botellas.

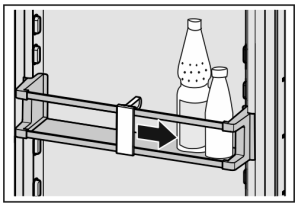

5.6 Compartimento BioFresh

En comparación con la refrigeración convencional, el compartimento BioFresh permite conservar algunos alimentos frescos durante un tiempo hasta tres veces superior a la vez que se mantiene la calidad.

En el caso de los alimentos que llevan impresa la fecha de caducidad, ésta se refiere siempre a la fecha indicada en el envase.

El sabor, la frescura y el valor nutritivo (vitaminas de los grupos B y C) se mantendrán intactos. Las verduras y las frutas se estropean menos y tienen menos pérdidas de peso, mientras que los alimentos se mantienen más frescos y naturales.

5.6.1 DrySafe

DrySafe resulta adecuado para almacenar alimentos secos o envasados (por. ej. productos lácteos, leche, pescado, salchichas). Aquí se crea un ambiente de almacenamiento relativamente seco.

5.6.2 HydroSafe

El HydroSafe resulta adecuado para ajustar la humedad a la hora de almacenar lechugas, verduras y frutas no envasadas que tengan un alto porcentaje de humedad propia. Si el cajón está bien lleno se crea un clima fresco con una humedad máxima del 90 %. La humedad del aire del compartimento depende del contenido en humedad del alimento introducido en el cajón, así como de la frecuencia con la que se abra éste. El propio usuario puede ajustar el nivel de humedad.

5.6.3 Ajuste la humedad en el HydroSafe

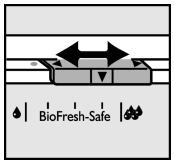

▶ humedad relativa baja: Desplace el regulador hacia la izquierda.

▶ humedad relativa alta: Desplace el regulador hacia la derecha.

5.6.4 Almacenar y conservar alimentos

Nota

▶ No guarde en el compartimento BioFresh verduras sensibles al frío como pepinillos, berenjenas, tomates semimaduros o calabacines, ni frutas meridionales sensibles al frío.

Cuanto más fresco sea el producto y mejor sea su calidad, más durará.

▶ Así pues, asegúrese de comprar siempre productos frescos.

▶ Para que los alimentos no se estropeen por la acción de los gérmenes que lleguen hasta ellos, tome las siguientes precauciones: almacene los alimentos vegetales y animales en cajones independientes. Esto se aplica sobre todo a las diferentes clases de carne.
Si tiene que almacenar todos los alimentos juntos por falta de espacio, siga estos pasos:

▶ Envase los alimentos.

5.6.5 Tiempos de conservación

Valores orientativos del periodo de conservación con un nivel de humedad reducido			
Mantequilla	hasta	90	días
Queso duro	hasta	110	días
Leche	hasta	12	días
Salchichas, embutido cortado	hasta	9	días
Aves	hasta	6	días
Carne de cerdo	hasta	7	días
Carne de ternera	hasta	7	días
Caza	hasta	7	días

Nota

▶ Recuerde que los alimentos ricos en proteínas se estropean con mayor rapidez. Es decir, los moluscos y los crustáceos se estropean antes que el pescado, mientras que el pescado lo hace antes que la carne.

Valores orientativos del periodo de conservación con un nivel de humedad alto			
Verduras, ensaladas			
Alcachofas	hasta	14	días

Valores orientativos del periodo de conservación con un nivel de humedad alto			
Apio blanco	hasta	28	días
Coliflor	hasta	21	días
Brócoli	hasta	13	días
Endibia	hasta	27	días
Canónigos	hasta	19	días
Guisantes	hasta	14	días
Berza común	hasta	14	días
Zanahorias	hasta	80	días
Ajo	hasta	160	días
Colinabo	hasta	55	días
Lechuga	hasta	13	días
Hierbas aromáticas	hasta	13	días
Puerro	hasta	29	días
Setas	hasta	7	días
Rabanitos	hasta	10	días
Col de Bruselas	hasta	20	días
Espárragos	hasta	18	días
Espinacas	hasta	13	días
Col rizada	hasta	20	días
Fruta			
Albaricoques	hasta	13	días
Manzanas	hasta	80	días
Peras	hasta	55	días
Zarzamoras	hasta	3	días
Dátiles	hasta	180	días
Fresas	hasta	7	días
Higos	hasta	7	días
Arándanos	hasta	9	días
Frambuesas	hasta	3	días
Grosellas	hasta	7	días
Cerezas, dulces	hasta	14	días
Kiwis	hasta	80	días
Melocotones	hasta	13	días
Ciruelas	hasta	20	días
Arándanos encarnados	hasta	60	días
Ruibarbos	hasta	13	días
Grosellas espinosas	hasta	13	días
Uvas	hasta	29	días

5.6.6 Ajustar la temperatura en el compartimiento BioFresh

La temperatura se regula automáticamente. A una temperatura de 39 °F (5 °C) en el compartimiento frigorífico, la temperatura en el compartimiento BioFresh se sitúa entre 32 °F (0 °C) y 37 °F (3 °C).

Puede ajustar la temperatura un poco más alta o más baja. La temperatura se puede ajustar de **b1** (valor más bajo) a **b9** (valor más alto). El valor predeterminado es **b5**. En los valores **b1** a **b4**, la temperatura puede alcanzar un valor inferior a 0 Umrechnung von ° C wurde noch nicht definiert! (0 ° C), lo que puede hacer que los alimentos se congelen ligeramente.

▶ Activar el modo de ajuste: pulse la tecla SuperCool *Fig. 3 (5)* durante aprox. 5 s.
▷ El símbolo de menú *Fig. 3 (8)* se ilumina. El indicador de temperatura muestra **S**.
▶ Pulse la tecla de ajuste Up *Fig. 3 (3)* cuantas veces sea necesario hasta que **b** parpadee en la indicación.
▶ Confirmar: pulse brevemente la tecla SuperCool *Fig. 3 (5)*.
▶ Ajustar una temperatura más alta: pulse la tecla de ajuste Up *Fig. 3 (3)*.
▶ Ajustar una temperatura más baja: pulse la tecla de ajuste Down *Fig. 3 (4)*.
▶ Confirmar: pulse la tecla SuperCool *Fig. 3 (5)*.
▷ La temperatura se adapta lentamente al nuevo valor.

▶ Desactivar el modo de ajuste: pulse la tecla On/Off *Fig. 3 (1)*.

-o-

▶ Espere 5 minutos.

▷ En el indicador de temperatura se vuelve a visualizar la temperatura.

5.6.7 Cajones con amortiguador

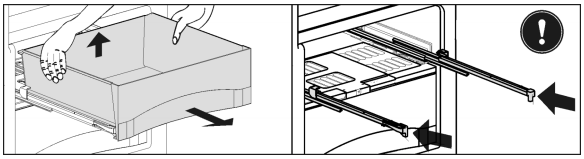

Fig. 11

▶ Extraiga el cajón, levántelo por la parte trasera y retírelo tirando hacia delante.
▶ Introduzca de nuevo los rieles.

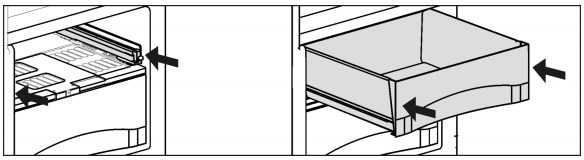

Fig. 12

▶ Introduzca los rieles.
▶ Coloque el cajón e introdúzcalo hasta que encaje de forma perceptible en la parte trasera.

5.6.8 Placa de regulación de la humedad

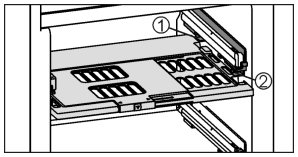

Fig. 13

▶ Extraer la placa de regulación de la humedad: tire con cuidado hacia delante de la placa una vez extraídos los cajones y, a continuación, retírela tirando hacia abajo.
▶ Introducir la placa de regulación de la humedad: introduzca los nervios de la tapa de la placa desde abajo en el soporte trasero *Fig. 13 (1)* y encájelos por delante en el soporte *Fig. 13 (2)*.

6 Mantenimiento

6.1 Desescarche

6.1.1 Desescarchar el compartimiento frigorífico

ADVERTENCIA
Peligro de daños y lesiones
▶ No utilizar dispositivos mecánicos u otros medios para acelerar el proceso de deshielo, distintos a aquellos a los recomendados por el fabricante.
▶ Para desescarchar, no utilice ningún aparato de limpieza al vapor o con calor, llamas libres ni 'sprays' de desescarche.
▶ No retire el hielo con objetos puntiagudos.

El compartimiento frigorífico se desescarcha automáticamente. El agua de desescarche se evapora. Las gotas de agua en la pared trasera dependen del funcionamiento y son completamente normales.
▶ Limpie periódicamente el orificio de vaciado para que pueda salir el agua de desescarche (consulte 6.2) .

6.2 Limpiar el aparato

ADVERTENCIA
Peligro de descarga eléctrica
▶ Retire el conector del frigorífico o interrumpa el suministro de corriente.

ADVERTENCIA
Peligro de incendio
▶ No dañar el circuito de refrigeración.

ADVERTENCIA
Riesgo de daños y lesiones derivado del vapor caliente
El vapor caliente puede causar quemaduras y dañar las superficies.
▶ No emplee nunca aparatos de limpieza a vapor

AVISO
Si no limpia correctamente el aparato, corre el peligro de dañarlo
▶ No utilice productos de limpieza concentrados.
▶ No utilice esponjas o estropajos metálicos que sean abrasivos o puedan provocar arañazos.
▶ No utilice productos de limpieza cáusticos, abrasivos o que contengan arena, cloro, productos químicos o ácido.
▶ No utilice disolventes químicos.
▶ No dañe ni retire la placa de identificación situada en el interior del aparato. Es importante para el servicio de atención al cliente.
▶ No rompa, doble ni dañe ningún cable u otros componentes.
▶ No deje que penetre agua de limpieza en el canal de descarga, la rejilla de aire y piezas eléctricas.
▶ Utilice paños de limpieza suaves y un limpiador universal con pH neutro.
▶ Utilice sólo limpiadores y productos de conservación aptos para alimentos en el interior del aparato.

▶ **Vacíe el aparato.**
▶ **Retire el enchufe de alimentación de red.**

▶ Limpie a mano las **superficies interiores y exteriores de plástico** con agua tibia y un poco de lavavajillas.
▶ Limpiar el **orificio de vaciado**: elimine las acumulaciones con una herramienta auxiliar delgada, por ejemplo, un bastoncillo de algodón.

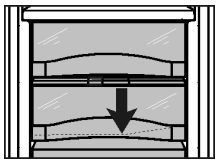

▶ La mayoría de **piezas de equipamiento** se pueden desarmar para su limpieza: consulte el respectivo capítulo.
▶ Las **piezas de equipamiento de la puerta** son aptas para lavavajillas. No obstante, con el paso de los años se puede soltar la impresión.
▶ Limpie a mano las **demás piezas de equipamiento** con agua tibia y un poco de lavavajillas.
▶ Limpie los **rieles telescópicos** sólo con un paño húmedo. La grasa de las pistas de rodadura sirve de lubricación y no se debe retirar.

Después de la limpieza:
▶ Seque el aparato y las piezas de equipamiento.
▶ Vuelva a conectar y poner en marcha el aparato.
▶ Vuelva a introducir los alimentos.

6.3 Servicio postventa

En primer lugar, compruebe si puede subsanar el fallo por su mismo (consulte Averías). Si no es posible, diríjase al servicio postventa.

ADVERTENCIA
Riesgo de lesiones en caso de reparación por personas no cualificadas
▶ Las reparaciones e intervenciones en el aparato y la línea de alimentación eléctrica que no se nombran expresamente (consulte Mantenimiento) sólo se deben realizar a través del servicio postventa.

▶ Denominación del aparato *Fig. 14 (1)*, nº del servicio técnico *Fig. 14 (2)* y nº de serie *Fig. 14 (3)* en la placa de identificación. La placa de identificación se encuentra en la parte interior izquierda del aparato.

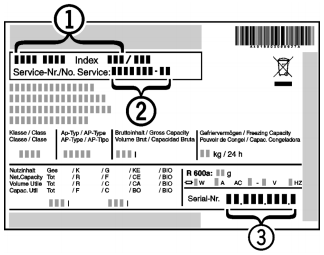

Fig. 14

▶ Informe al servicio postventa e indique el fallo, la denominación del aparato *Fig. 14 (1)*, el nº del servicio técnico *Fig. 14 (2)* y el nº de serie *Fig. 14 (3)* .
▷ Esto permite un servicio rápido y preciso.
▶ Deje cerrado el aparato hasta que llegue el técnico del servicio postventa.
▷ Los alimentos permanecerán frescos durante más tiempo.
▶ Retire el enchufe de alimentación de red (no tire del cable de conexión), o bien desactive el fusible.

6.4 Informaciones sobre el aparato

Apunte estos datos al terminar la instalación del aparato:

Designación de tipo: _____
Número de servicio: _____
Número de Aparato/ Número de serie: _____
Fecha de compra: _____
Lugar de compra: _____

7 Averías

El aparato se ha construido y fabricado para proporcionar una alto nivel de fiabilidad y durabilidad. No obstante, si durante el funcionamiento se produce una avería, compruebe si se trata de un fallo de uso. En este caso, los costes de reparación correrán a cargo del usuario aunque el aparato se encuentre dentro del periodo de garantía. El usuario puede solucionar los siguientes fallos:

Fallo	Causa	Solución
El aparato no funciona.	El aparato no se conecta.	▶ Conexión del aparato.
	El enchufe de alimentación de red no entra correctamente en la toma de corriente.	▶ Control el enchufe de alimentación de red.
	El fusible de la toma de corriente no funciona.	▶ Controle el fusible.
	Corte de corriente	▶ Mantenga el aparato cerrado. ▶ Proteja los alimentos: ponga hielo seco sobre los alimentos o un frigorífico con motor independiente en caso de que el corte de corriente se prolongue. ▶ No vuelva a congelar los alimentos descongelados.
El compresor continúa en funcionamiento.	El compresor se activa con una carga calorífica reducida a un bajo número de revoluciones. Aunque aumente el tiempo de funcionamiento, se produce ahorro de energía.	▶ En los modelos con ahorro de energía, esto es normal.
	SuperCool se ha activado.	▶ El compresor continúa en funcionamiento durante más tiempo para refrigerar los alimentos con rapidez. Esto es normal.
	Existe un fallo.	▶ Diríjase al servicio postventa (consulte Mantenimiento).

Averías

Fallo	Causa	Solución
Un LED situado en la parte inferior trasera del aparato (en el compresor) parpadea reiteradamente cada 5 segundos*.		
El ruido es excesivo.	Los compresores regulados por frecuencia de rotación* pueden provocar diferentes ruidos debido a los distintos niveles de revoluciones.	▶ Este ruido es normal.
Un gorgoteo y chapoteo	Este ruido procede del refrigerante que fluye por el circuito frigorífico.	▶ Este ruido es normal.
Un clic suave	Este ruido se produce siempre que la unidad de refrigeración (el motor) se enciende o se apaga automáticamente.	▶ Este ruido es normal.
Un zumbido. Se eleva brevemente cuando la unidad de refrigeración (el motor) se enciende.	Si se activa la función SuperCool, la potencia frigorífica aumenta de forma automática al introducir alimentos frescos o mantener la puerta abierta prolongadamente.	▶ Este ruido es normal.
	La temperatura ambiente es demasiado alta.	▶ Solución: (consulte 1.3)
Un zumbido grave	El ruido procede de la corriente de aire del ventilador.	▶ Este ruido es normal.
Sonido de vibración	El aparato no se mantiene firme sobre el suelo. Se produce vibración de objetos y muebles contiguos por la unidad de refrigeración en marcha.	▶ Compruebe el montaje y, dado el caso, vuelva a alinear el aparato. ▶ Extraiga las botellas y los envases.
Un ruido de flujo en el amortiguador de cierre.	El ruido se produce al abrir y cerrar la puerta.	▶ Este ruido es normal.
En la indicación de temperatura se muestra: F0 hasta F9	En caso de producirse un fallo,	▶ Diríjase al servicio postventa (consulte Mantenimiento).
En la indicación de temperatura se ilumina DEMO.	El modo de demostración está activado,	▶ Diríjase al servicio postventa (consulte Mantenimiento).
Las superficies exteriores del aparato están calientes*.	El calor del circuito frigorífico se utiliza para impedir que se produzca agua de condensación.	▶ Esto es normal.

Fallo	Causa	Solución
La temperatura no es suficientemente baja.	La puerta del aparato no se ha cerrado correctamente.	▶ Cierre la puerta del aparato.
	La ventilación y el escape de aire son insuficientes.	▶ Deje libre la rejilla de aire.
	La temperatura ambiente es demasiado alta.	▶ Solución: (consulte 1.3) .
	El aparato se abre con demasiada frecuencia o durante mucho tiempo.	▶ Espere a que la temperatura necesaria se vuelva a ajustar automáticamente. En caso contrario, diríjase al servicio postventa (consulte Mantenimiento).
	La temperatura se ha ajustado incorrectamente.	▶ Reduzca el ajuste de temperatura y compruébelo transcurridas 24 horas.
	El aparato está situado demasiado cerca de una fuente de calor (cocina, calefacción, etc.).	▶ Cambie el lugar de instalación del aparato o de la fuente de calor.
	El aparato no se ha montado correctamente en el habitáculo.	▶ Compruebe si el aparato se ha montado correctamente y si la puerta cierra bien.
La iluminación interior no se enciende.	El aparato no se conecta.	▶ Conexión del aparato.
	La puerta ha permanecido abierta más de 15 min.	▶ La iluminación interior se apaga automáticamente si la puerta permanece abierta durante más de 15 minutos.
	La iluminación LED está defectuosa o la cubierta está dañada:	**ADVERTENCIA** Riesgo de lesiones derivado de descarga eléctrica Debajo de la cubierta hay piezas conductoras de electricidad. ▶ El LED de la iluminación interior sólo debe repararse a través del servicio postventa o a cargo de personal técnico especializado. **ADVERTENCIA** Riesgo de lesiones con lámparas LED. La intensidad luminosa de la iluminación LED se corresponde con la clase de láser 1/1M. Si la cubierta está defectuosa: ▶ No mirar directamente a la luz a través de lentes ópticas desde una distancia muy próxima. De lo contrario, los ojos pueden sufrir lesiones.
La junta de la puerta es defectuosa o se debe sustituir por otros motivos.	La junta de la puerta puede sustituirse por algunos aparatos. Pueden sustituirse sin necesidad de herramientas auxiliares.	▶ Diríjase al servicio postventa (consulte Mantenimiento).
El aparato está cubierto de hielo o forma agua de condensación.	La junta de la puerta puede desprenderse de la tuerca.	▶ Comprobar que la junta de la puerta se encuentra en una posición correcta con la tuerca.

8 Puesta fuera de servicio

8.1 Consejos durante los periodos de vacaciones

Vacaciones breves - si va a estar ausente menos de cuatro semanas:

▶ Consuma todos los alimentos fácilmente perecederos.

Vacaciones largas - si va a estar ausente un mes o más:

▶ Retire todos los alimentos del aparato.
▶ Desconecte el aparato.
▶ Limpie el aparato (consulte 6.2)
▶ Deje abierta la puerta para que no se produzcan olores desagradables.
▷ De este modo, también se evitará la formación de moho.

8.2 Desconexión del aparato

▶ Pulse la tecla On/Off *Fig. 3 (1)* durante aprox. 2 segundos.
▷ Suena un pitido largo. El indicador de temperatura se apaga. El aparato se ha desconectado.
▷ Si no se puede desconectar el aparato, el bloqueo contra la manipulación por niños está activo (consulte 5.2) .

8.3 Puesta fuera de servicio

▶ Vacíe el aparato.
▶ Desconecte el enchufe de alimentación de red.
▶ Limpie el aparato (consulte 6.2) .
▶ Deje la puerta abierta para que no se formen olores.

9 Eliminación del aparato

Observe las disposiciones locales para la eliminación de aparatos. Los aparatos antiguos pueden ser peligrosos. Póngase en contacto con el servicio de recogida de basura local para obtener información adicional.

PELIGRO
¡Peligro de asfixia!
Mientras juegan, los niños pueden encerrarse en el aparato y asfixiarse.
▶ Desmonte una o varias puertas.
▶ Retire los cajones.
▶ Conserve las superficies de depósito en el aparato para que los niños no puedan trepar fácilmente en el aparato.

ADVERTENCIA
¡Peligro de descarga eléctrica!
▶ Corte y deseche las clavijas de la toma del cable eléctrico.
▶ Corte el cable eléctrico del aparato eliminado. No lo deseche junto con el aparato.

Durante la eliminación de desechos y posteriormente, preste atención a que el aparato no se almacene cerca de gasolina u otros gases y líquidos inflamables.

Una vez agotada la vida útil del aparato, procure que el circuito frigorífico no se dañe durante el transporte, pues así evitará que el refrigerante (datos en la placa de identificación) o el aceite se viertan de forma indiscriminada

10 PLAN DE GARANTÍA Liebherr

GARANTÍA TOTAL DE DOS AÑOS - Durante dos años a partir de la fecha original de compra, su garantía Liebherr cubre todas las piezas y mano de obra para reparar o sustituir cualquier parte del producto defectuosa en materiales o fabricación.

GARANTÍA TOTAL DE CINCO AÑOS - Durante cinco años a partir de la fecha original de compra, su garantía Liebherr cubre todas las piezas y mano de obra para reparar o sustituir cualquier componente del producto defectuoso en materiales o fabricación, del sistema hermético. El “Sistema Hermético” se refiere sólo al compresor, condensador, evaporador, secador y todas las tuberías de conexión.

GARANTÍA LIMITADA DESDE EL SEXTO AL DOCEAVO AÑO - Desde el sexto al doceavo año a partir de la fecha original de compra, su garantía Liebherr cubre todas las piezas defectuosas en materiales o fabricación, del sistema hermético (sólo piezas).

CONDICIONES APLICABLES A TODAS LAS GARANTÍAS

Todos los servicios proporcionados por Liebherr bajo la garantía deben ser efectuados por representantes autorizados de Liebherr, a menos que Liebherr lo especifique de otro modo. El servicio será efectuado en el hogar durante las horas comerciales normales. Esta garantía sólo es aplicable para los productos instalados para uso doméstico normal. Los detalles sobre las garantías no residenciales están disponibles a su petición.

Esta garantía es aplicable sólo a los productos instalados en Canadá y en cualquiera de los cincuenta estados de Estados Unidos o en el Distrito de Columbia. Esta garantía no cubre piezas ni mano de obra para corregir defectos causados por negligencia, accidente o uso, mantenimiento, instalación, servicio o reparación indebidos, incluido aunque no limitado al traslado y reinstalación inadecuados de la unidad de condensación.

LAS GARANTÍAS DESCRITAS MÁS ARRIBA SE HAN ESTABLECIDO EXPRESAMENTE EN LUGAR DE CUALESQUIERA OTRAS GARANTÍAS, EXPRESAS O IMPLÍCITAS, INCLUYENDO CUALQUIER GARANTÍA

IMPLÍCITA DE COMERCIALIZACIÓN O IDONEIDAD PARA UN PROPÓSITO PARTICULAR, Y CUALQUIER OTRA OBLIGACIÓN O RESPONSABILIDAD POR PARTE DE LIEBHERR. EN NINGÚN CASO LIEBHERR SERÁ RESPONSABLE DE POSIBLES DAÑOS ESPECIALES, INCIDENTALES O RESULTANTES DERIVADOS DEL INCUMPLIMIENTO DE ESTAS GARANTÍAS O DE CUALESQUIERA OTRAS GARANTÍAS YA SEAN EXPRESAS, IMPLÍCITAS O LEGALES.

Algunos estados no permiten excluir ni limitar daños imprevistos o consecuenciales, de tal modo que la anterior limitación o exclusión puede no ser aplicable para usted. Esta garantía le otorga derechos legales específicos y usted puede tener además otros derechos que varían de estado a estado.

Para recibir piezas y/o servicio y el nombre del representante autorizado de Liebherr más próximo a usted, póngase en contacto con su distribuidor Liebherr o con el proveedor de servicio nacional Liebherr designado en:

para USA: Service-appliances.us@liebherr.com, o llame al 1-866-LIEBHER o al 1-866-543-2437

para Canadá: www.euro-parts.ca, o llame al 1-888--LIEBHER, o al 1-888-543-2437.

LIEBHERR

Mode d'emploi

Réfrigérateur avec compartiment BioFresh, intégrable, porte fixe

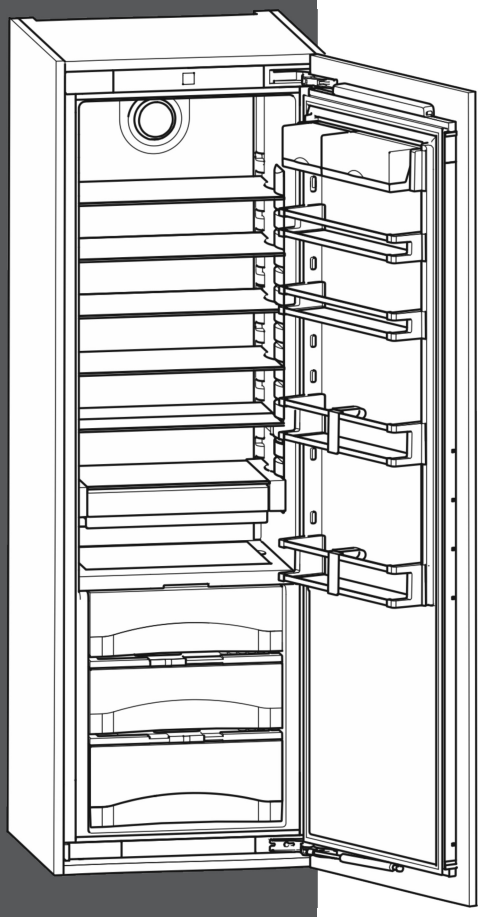

HRB 1120
200514 7085690 - 00

Sommaire

1	**Vue d'ensemble de l'appareil**	**35**
1.1	Avantages supplémentaires	35
1.2	Description de l'appareil et de son équipement	36
1.3	Domaine d'utilisation de l'appareil	36
1.4	Conformité	36
1.5	Economiser l'énergie	37
1.6	Deposition des aliments	37
2	**Consignes de sécurité générales**	**37**
3	**Eléments de commande et d'affichage**	**38**
3.1	Éléments de commande et de contrôle	38
3.2	Affichage de la température	39
4	**Mise en service**	**39**
4.1	Enclencher l'appareil	39
5	**Commande**	**39**
5.1	Unité d'affichage de la température	39
5.2	Verrouillage enfants	39
5.3	Alarme porte ouverte	39
5.4	Mode Sabbath	40
5.5	Réfrigérateur	40
5.6	Compartiment BioFresh	43
6	**Entretien**	**45**
6.1	Dégivrage	45
6.2	Nettoyage de l'appareil	45
6.3	S.A.V.	46
6.4	Informations sur l'appareil	46
7	**Dysfonctionnements**	**46**
8	**Mise hors service**	**49**
8.1	Astuces pour les départs en vacances	49
8.2	Couper l'appareil	49
8.3	Mise hors service	49
9	**Elimination de l'appareil**	**49**
10	**GARANTIE Liebherr**	**49**

Vous avez fait l'acquisition d'un nouvel appareil et nous vous en félicitons. Avec l'achat d'un tel appareil vous disposerez de tous les avantages d'une technique du froid des plus modernes et assurant une qualité au plus haut niveau, une grande longévité et une sécurité parfaite de fonctionnement.

Les équipements de votre appareil facilitent une utilisation quotidienne très confortable.

Avec l'acquisition de cet appareil, fabriqué dans le respect de l'environnement et utilisant des matériaux de recyclage, vous participez activement avec nous à la protection de l'environnement.

Nous espérons que votre nouvel appareil vous donnera entière satisfaction.

Le fabricant travaille constamment au développement de tous les types et modèles d'appareils.C'est pourquoi nous nous réservons le droit de modifier la forme, l'équipement et la technique de nos appareils. Nous vous remercions de votre compréhension.

Afin de découvrir tous les avantages de votre nouvel appareil, nous vous prions de lire attentivement ces instructions de montage.

Ces instructions de montage sont valables pour plusieurs modèles, des différences sont donc possibles.Les paragraphes ne concernant que certains appareils sont indiqués par un astérisque (*).

Les instructions de manipulation sont indiqués par un ▶, les résultats de manipulation par un ▷.

1 Vue d'ensemble de l'appareil

1.1 Avantages supplémentaires

- sans HCFC
- Circuit réfrigérant avec optimisation des dépenses d'énergie
- Isolation efficace réductrice de la consommation d'énergie
- Faible consommation d'énergie
- Des éléments électroniques faciles d'utilisation
- Les fonctions activées sont affichées sur l'écran
- La température peut être commandée à l'intérieur de la classe climatique indépendamment de la température de la pièce. Vous pouvez opter pour un affichage de la température en °F ou en °C.
- Grand pouvoir net de refroidissement
- Surfaces de rangement en verre de sécurité
- Surfaces de rangement pouvant être ôtées pour faire de la place à des volumes importants de denrées.
- Eclairage intérieur LED clair
- Alarme sonore en cas d'ouverture de porte
- Facile à nettoyer
- Butée de porte pouvant être changée
- Système de portes fixes pour un montage facile dans le meuble de cuisine
- Amortisseurs de fermeture
- Cet appareil est certifié conforme aux normes de l'organisation Star-K pour le sabbat. Il peut donc être utilisé durant les fêtes religieuses. Pour plus d'informations, veuillez consulter le site Star-K sur Internet : www.star-k.org.

1.2 Description de l'appareil et de son équipement

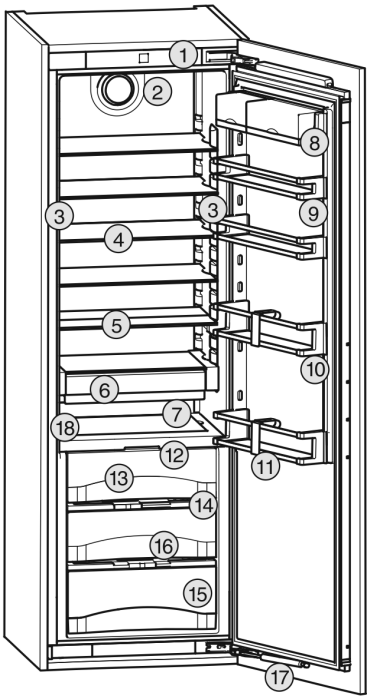

Fig. 1

(1) Eléments de commande et de contrôle
(2) Ventilateur
(3) Colonne lumineuse, de chaque côté
(4) Surface de rangement
(5) Tablette, en deux parties
(6) VarioSafe*
(7) Range-bouteilles variable
(8) Balconnets de porte
(9) Balconnet conserves
(10) Porte-bouteilles
(11) Range-bouteilles
(12) Éclairage LED du compartiment BioFresh
(13) DrySafe
(14) Plaque de régulation de l'humidité
(15) HydroSafe
(16) Orifice d'écoulement
(17) Amortisseur de fermeture
(18) Plaquette signalétique

Remarque

▶ A la livraison, les tablettes de rangement, les bacs et les balconnets sont disposés de sorte à assurer une efficacité énergétique maximale.

1.3 Domaine d'utilisation de l'appareil

Utilisation conforme à la destination

L'appareil est exclusivement adapté à la réfrigération d'aliments dans un environnement domestique ou un environnement semblable. Est prise en compte, par exemple, l'utilisation

- les cuisines du personnel, les pensions de famille,
- les clients de maisons de campagne, hôtels, motels et autres hébergements,
- les traiteurs et services semblables dans le commerce de gros.

N'utilisez l'appareil que dans un cadre domestique. Toute autre sorte d'utilisation est interdite.

Usage inadéquat prévisible

Les usages suivants sont expressément interdits :

- Stockage et réfrigération de médicaments, de plasma sanguin, de préparations de laboratoire ou autres produits ou substances semblables concernés par le SCECIM et le FDA 510(k).
- Utilisation dans des zones exposées au risque d'explosion

Une utilisation abusive de l'appareil peut entraîner l'endommagement des produits stockés ou leur altération.

Classes climatiques

En fonction de la classe climatique, l'appareil a été conçu pour l'exploitation à des températures environnantes limites. La classe climatique de votre appareil est indiquée sur la plaquette signalétique.

Remarque

▶ Respectez les températures environnantes indiquées, sinon la puissance réfrigérante diminue.

Classe climatique	pour températures ambiantes de
SN	50 °F (10 °C) à 90 °F (32 °C)
N	61 °F (16 °C) à 90 °F (32 °C)
ST	61 °F (16 °C) à 101 °F (38 °C)
T	61 °F (16 °C) à 110 °F (43 °C)

1.4 Conformité

L'étanchéité du circuit réfrigérant est contrôlée. À l'état monté, l'appareil est conforme aux exigences et aux normes de sécurité en vigueur CAN/CSA-C22.2 N° 60335-1-11, 60335-2-24-06 et UL 60335-1, UL 60335-2-24.

Le compartiment BioFresh remplit les exigences d'un compartiment de conservation basse température selon la norme EN ISO 8561.

Remarque pour les instituts de contrôle :

Effectuer les contrôles selon la consigne des normes et directives en vigueur.
La préparation et le contrôle des appareils doivent être effectués en prenant compte des **plans de chargement du fabricant** et des **conseils figurant dans le mode d'emploi**.

1.5 Economiser l'énergie

- Toujours veiller à une bonne ventilation de l'appareil. Ne pas recouvrir ou obstruer les orifices et les grilles de ventilation.
- Dégager les fentes de ventilation.
- Ne pas placer l'appareil dans une zone à ensoleillement direct, à côté d'une cuisinière, d'un chauffage ou équivalents.
- La consommation en énergie dépend des conditions d'installation comme la température ambiante. (voir 1.3) .
- Ouvrir l'appareil aussi brièvement que possible.
- Plus la température est réglée basse, plus la consommation en énergie est élevée.
- ">Trier les aliments pour les ranger (voir 5.5) .
- Conserver toutes les denrées dans leur emballage ou avec une protection. Toute génération de givre est ainsi empêchée.
- Entreposer des aliments chauds : les laisser refroidir d'abord à température ambiante.

1.6 Deposition des aliments

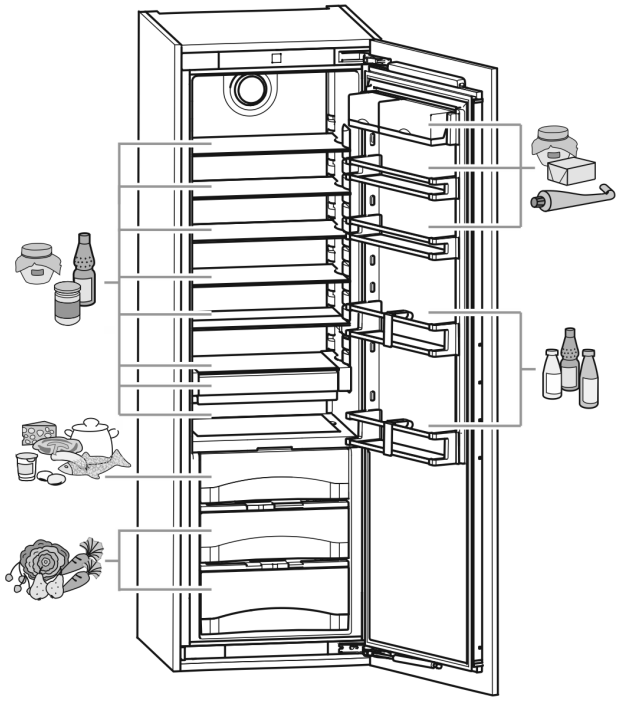

Fig. 2

2 Consignes de sécurité générales

Lire et respecter les instructions suivantes. Elles contiennent des consignes de sécurité importantes pour une installation et un fonctionnement sûrs et parfaits de votre appareil. Lisez et respectez toujours ces consignes de sécurité !

Dangers pour l'utilisateur :

- Cet appareil peut être utilisé par des enfants dès 8 ans et plus, ainsi que des personnes les capacités physiques, sensorielles ou mentales sont réduites, ou des personnes dénuées d'expérience ou de connaissance, sauf si elles ont pu bénéficier d'une surveillance ou d'instructions préalables concernant l'utilisation en toute sécurité de l'appareil et comprennent les dangers en résultant. Les enfants ne doivent pas jouer avec l'appareil. Le nettoyage ou la maintenance par l'utilisateur ne doivent pas être réalisés par des enfants sans surveillance.
- Toujours débrancher l'appareil du réseau en tenant la fiche. Ne pas tirer sur le câble.
- En cas d'erreur, débrancher la prise ou couper le fusible.
- Ne pas endommager le câble de raccord au réseau. Ne pas utiliser l'appareil avec un câble de raccord au réseau défectueux.
- Faire effectuer les réparations, les interventions sur l'appareil et le remplacement du câble de raccord au réseau uniquement par le S.A.V ou tout autre technicien qualifié.
- Installer, raccorder et éliminer l'appareil uniquement selon les indications mentionnées dans les instructions.
- Uniquement exploiter l'appareil à l'état monté.
- Conservez précieusement ce mode d'emploi et remettez-le éventuellement au nouveau propriétaire de l'appareil.
- Les lampes à usage spécial (ampoules, LED, tubes luminescents) dans l'appareil servent à éclairer l'espace intérieur et ne sont pas adaptées à l'éclairage de la pièce.

Risque d'incendie :

- Le fluide réfrigérant R 600a contenu dans l'appareil ne présente aucun danger pour l'environnement mais est inflammable. En cas de fuite, le fluide réfrigérant risque de s'enflammer.

- Ne pas endommager les tubes du circuit frigorifique.
- Ne pas manier de feu ouvert ou de sources inflammables à l'intérieur de l'appareil.
- Ne pas utiliser d'appareils électriques à l'intérieur de l'appareil (par ex. nettoyeurs à vapeur, appareils de chauffage, sorbetières, etc.).
- En cas de fuite du fluide réfrigérant : supprimer tout feu ouvert ou sources inflammables à proximité du point de sortie. Bien aérer la pièce. Informer le service après-vente.

- Ne pas utiliser l'appareil à proximité de gaz explosifs.
- Ne pas stocker ni utiliser d'essence ou d'autres gaz inflammables à proximité de l'appareil.
- Ne pas entreposer de matières explosives ou de bombes aérosols contenant des gaz propulseurs inflammables (butane, propane, pentane, etc.) dans l'appareil. Les bombes aérosols de ce type sont reconnaissables aux indications de contenu imprimées ou au symbole de la flamme. Une éventuelle fuite de gaz risque de mettre feu aux composants électriques.
- Entreposer les boissons alcoolisées ou tout autre récipient contenant de l'alcool uniquement fermés hermétiquement. L'alcool éventuellement échappé peut s'enflammer au contact de composants électriques.

Risque de chute et de basculement :

- Ne pas utiliser les socles, tiroirs, portes, etc. comme marchepied ou appui. Ceci s'applique avant tout aux enfants.

Danger d'intoxication alimentaire :

- Ne pas consommer d'aliments périmés.

Risque de gelures, d'engourdissement et de douleurs :

- Eviter le contact permanent de la peau avec les surfaces froides ou les produits réfrigérés/ congelés. Prendre des mesures de protection, par ex. en portant des gants. Ne pas consommer immédiatement les glaces trop froides (surtout les sorbets et les glaçons).

Risque de blessures et de dommages matériels :

- De la vapeur brûlante peut provoquer des blessures. Pour le dégivrage, ne pas avoir recours à des appareils chauffants ou au jet de vapeur chaud, des flammes nues ou des aérosols dégivrants.
- Ne pas enlever la glace avec des ustensiles tranchants.

Risque de pincement

- Ne pas toucher aux amortisseurs de fermeture. Risque de se coincer les doigts à la fermeture de la porte.

Respecter les indications spécifiques des autres sections :

⚠	DANGER	indique une situation dangereuse imminente entraînant la mort ou des blessures corporelles graves si elle n'est pas évitée.
⚠	AVERTISSEMENT	indique une situation dangereuse susceptible d'entraîner la mort ou des blessures corporelles graves si elle n'est pas évitée.
⚠	ATTENTION	indique une situation dangereuse susceptible d'entraîner des blessures corporelles moyennes ou légères si elle n'est pas évitée.
	ATTENTION	indique une situation dangereuse susceptible d'entraîner des dommages matériels si elle n'est pas évitée.

	Remarque	indique les remarques et conseils utiles.

3 Eléments de commande et d'affichage

3.1 Éléments de commande et de contrôle

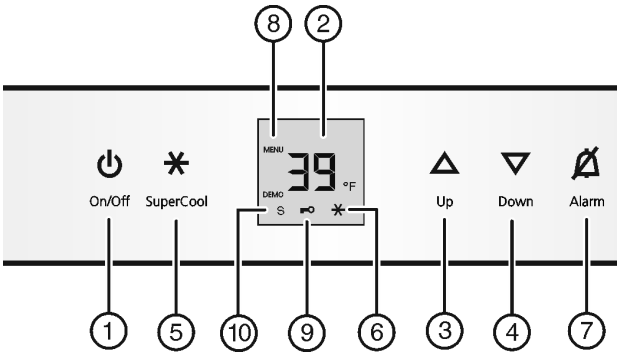

Fig. 3

(1) Touche On/Off
(2) Affichage de la température
(6) Symbole SuperCool
(7) Touche alarme

(3) Touche de réglage Up
(4) Touche de réglage Down
(5) Touche SuperCool
(8) Symbole menu
(9) Symbole sécurité enfant
(10) Symbole mode Sabbat

3.2 Affichage de la température

Sont affichés en service normal :

- la température moyenne de réfrigération

Les affichages suivants indiquent qu'il y a une panne. Pour les causes possibles et les mesures à prendre : (voir Dysfonctionnements).

- F0 à F9

4 Mise en service

4.1 Enclencher l'appareil

▶ Ouvrir la porte.
▶ Appuyer sur la touche On/Off *Fig. 3 (1)*.
▷ L'affichage de température indique la température actuelle.
▷ L'éclairage intérieur s'allume lorsque la porte est ouverte.
▷ Lorsque le display « affiche DEMO, » le mode de démonstration est activé. S'adresser au S.A.V.

5 Commande

5.1 Unité d'affichage de la température

L'affichage de température peut être changé pour une indication en °F ou en °C.

5.1.1 Changer l'unité

▶ Activer le mode de réglage : appuyer sur la touche SuperCool *Fig. 3 (5)* pendant env. 5 s.
▷ La touche SuperCool *Fig. 3 (5)* clignote.
▷ L'affichage de température affiche **S**.
▶ Régler le nombre de ° avec la touche de réglage Up *Fig. 3 (3)*/ Down *Fig. 3 (4)* .

▶ Confirmer : enfoncer brièvement la touche SuperCool *Fig. 3 (5)*.
▶ Sélectionner l'affichage en °F ou °C avec la touche de réglage Up *Fig. 3 (3)* ou Down *Fig. 3 (4)*.

▶ Confirmer : enfoncer brièvement la touche SuperCool *Fig. 3 (5)*.
▶ Quitter le mode de réglage: Appuyer sur la touche On/Off *Fig. 3 (1)*.

-ou-

▶ Attendre 5 min.

▷ L'affichage de température indique à nouveau la température.

5.2 Verrouillage enfants

Avec le verrouillage enfants vous pouvez assurer que vos enfants ne coupent pas l'appareil par inadvertance en jouant.

5.2.1 Réglage de la sécurité enfants

▶ Activer le mode de réglage : appuyer env. 5 sec. sur la touche SuperCool *Fig. 3 (5)*.
▷ L'affichage indique **S**.
▷ Le symbole Menu *Fig. 3 (8)* est allumé.
▶ A l'aide de la touche de réglage Up *Fig. 3 (3)* et touche de réglage Down *Fig. 3 (4)*, sélectionner **c**.
▶ Pour confirmer, appuyer brièvement sur la touche SuperCool *Fig. 3 (5)*.
Lorsque l'affichage indique **c1** :
▶ appuyer brièvement sur la touche SuperCool *Fig. 3 (5)* pour activer la sécurité enfants.

▷ Le symbole Sécurité enfants *Fig. 3 (9)* est allumé. L'affichage **c** clignote.
Lorsque l'affichage indique **c0**:
▶ appuyer brièvement sur la touche SuperCool *Fig. 3 (5)* pour désactiver la sécurité enfants.
▷ Le symbole Sécurité enfants *Fig. 3 (9)* s'éteint. L'affichage **c** clignote.
▶ Désactiver le mode de réglage : appuyer sur la touche On/Off *Fig. 3 (1)*.

-ou-

▶ Attendre 5 min.

▷ L'affichage de température indique à nouveau la température.

5.3 Alarme porte ouverte

L'avertisseur sonore retentit lorsque la porte reste ouverte plus de 180 secondes.

L'avertisseur sonore s'arrête automatiquement lorsque la porte est fermée.

5.3.1 Arrêter l'alarme de porte

L'avertisseur sonore peut être arrêté lorsque la porte est ouverte.Le signal restera éteint aussi longtemps que la porte est ouverte.
▶ Appuyer sur la touche Alarme *Fig. 3 (7)*.
▷ L'alarme de porte s'arrête.

5.4 Mode Sabbath

Une fois le mode Sabbat activé, vous n'avez plus à vous soucier des lumières, chiffres, icones, signaux sonores, alarmes ou ventilateurs. Le cycle de dégivrage fonctionne uniquement avec une horloge et n'a aucune incidence sur l'utilisation du réfrigérateur. Après une coupure de courant, l'appareil repasse en mode Sabbat sans nécessiter aucune saisie.

AVERTISSEMENT
Risque d'intoxication alimentaire !
Ce message n'est pas enregistré en cas de coupure de courant pendant le mode Sabbat. Une fois la coupure de courant terminée, l'appareil continue de fonctionner en mode Sabbat. Lorsque ce mode prend fin, le système n'édite pas de message relatif à la coupure de courant dans l'écran d'affichage de la température.
En cas de coupure de courant pendant le mode Sabbat :
▶ vérifier la qualité des aliments. Ne pas consommer d'aliments décongelés !

- Toutes les fonctions du bandeau de commande sont bloquées sauf la désactivation du mode Sabbat.
- Si les fonctions SuperFrost, SuperCool, la ventilation etc. sont activées lorsque le mode Sabbat est en marche, elles restent actives.
- L'appareil n'émet pas de signal sonore et n'affiche pas d'avertissement/de réglage dans l'écran d'affichage de la température (par ex. alarme de température, alarme porte ouverte)
- L'éclairage intérieur est désactivé.

5.4.1 Réglage du mode Sabbat

▶ Activer le mode de réglage : appuyer env. 5 secondes sur la touche SuperCool *Fig. 3 (5)*.
▷ **5** clignote dans l'affichage.
▷ Le symbole Menu *Fig. 3 (8)* est allumé.
▶ Pour appeler la fonction Mode Sabbat, appuyer brièvement sur la touche SuperCool *Fig. 3 (5)*.
Si l'affichage indique **51** :
▶ **Pour activer** le mode Sabbat, appuyer brièvement sur la touche SuperCool *Fig. 3 (5)*.

Si l'affichage indique **50** :
▶ **Pour désactiver** le mode Sabbat, appuyer brièvement sur la touche SuperCool *Fig. 3 (5)*.

▶ Désactiver le mode de réglage : appuyer sur la touche On/Off *Fig. 3 (1)*.
-ou-
▶ Attendre 5 minutes.
▷ L'affichage de la température indique le symbole mode Sabbat tant que le mode Sabbat *Fig. 3 (10)* est activé.
▷ Le mode Sabbat se désactive automatiquement après 120 heures s'il n'a pas été désactivé manuellement auparavant.

5.5 Réfrigérateur

La circulation naturelle de l'air dans le réfrigérateur permet de créer différentes zones de température. La zone la plus froide se trouve directement au-dessus de la cloison de séparation avec la zone BioFresh et sur la paroi arrière.La zone la plus chaude se trouve dans la partie avant du dessus et dans la porte.

5.5.1 Refroidir des aliments

Remarque
▶ Charger la porte avec 49.6 lbs (22.5 kg) d'aliments au maximum.

AVERTISSEMENT
Risque d'incendie
▶ Ne pas utiliser d'appareils électriques à l'intérieur du compartiment de conservation des aliments de cet appareil, sauf s'ils sont du type recommandé par le fabricant.

Remarque
Si la ventilation est insuffisante, la consommation électrique augmente et les performances de froid diminuent.
▶ Toujours maintenir les fentes d'aération du ventilateur dégagées.

▶ Pour le conditionnement, utiliser des récipients réutilisables en plastique, métal, aluminium ou verre et du film transparent.
▶ Toujours conserver les liquides et les aliments qui prennent ou dégagent facilement les odeurs ou le goût dans des récipients fermés ou couverts.
▶ Toujours entreposer ou emballer séparément les aliments dégageant de l'éthylène et sensibles à l'éthylène, comme les fruits, légumes, salades, etc. pour ne pas réduire leur durée de conservation. Par ex. ne jamais entreposer ensemble des tomates avec des kiwis ou du chou.
▶ Utiliser la surface avant du fond du réfrigérateur uniquement pour entreposer temporairement des aliments réfrigérés (p. ex. pour les trier ou les ranger différemment). Ne pas y laisser les denrées réfrigérées car elles peuvent être poussées ou basculées vers l'arrière en fermant la porte.
▶ Ne pas entreposer les aliments trop près les uns des autres afin que l'air puisse circuler.

5.5.2 Régler la température

La température est fonction des facteurs suivants :
- la fréquence d'ouverture de la porte
- La température de la pièce dans laquelle se trouve l'appareil

- le type, la température et la quantité d'aliments

La température est réglable de 48 °F (9 °C) à 37 °F (3 °C), la température recommandée est : 39 °F (4 °C).

Remarque
Si la température doit être plus froide que 37 °F (3 °C) :
▶ régler la température de refroidissement sur 37 °F (3 °C).
▶ Régler la température BioFresh sur une valeur située entre **bH** (faiblement plus froide) et **bI** (la plus froide) (voir 5.6)

▶ Augmenter la température : appuyer sur la touche de réglage Up *Fig. 3 (3)*.
▶ Diminuer la température : appuyer sur la touche de réglage Down *Fig. 3 (4)*.
▷ Lors de la première pression sur la touche de réglage, la valeur réglée précédemment apparaît en clignotant sur l'affichage de la température.
▶ Modifier la température progressivement de 1 °F (1 °C) à chaque fois : appuyer brièvement sur la touche.
▶ Modifier la température en continu : maintenir la touche enfoncée.
▷ L'affichage de la température clignote pendant le réglage.
▷ La température réelle est affichée env. 5 sec. après la dernière pression de la touche. La température se règle lentement à sa nouvelle valeur.

5.5.3 SuperCool

Avec SuperCool, passez à la vitesse supérieure en matière de refroidissement. Vous obtenez ainsi des températures de réfrigération plus basses. Utilisez SuperCool pour refroidir rapidement de grandes quantités d'aliments.

SuperCool entraîne une consommation d'énergie un peu plus élevée.

Rafraîchir des aliments avec la fonction SuperCool

▶ Appuyer brièvement sur la touche SuperCool *Fig. 3 (5)*.
▷ Le symbole SuperCool *Fig. 3 (6)* s'allume dans l'affichage.
▷ La température de réfrigération descend à sa valeur la plus basse. La fonction SuperCool est activée.
▷ La fonction SuperCool se désactive automatiquement après 12 heures. L'appareil continue de fonctionner en mode normal d'économie d'énergie.

Désactiver prématurément la fonction SuperCool

▶ Appuyer brièvement sur la touche SuperCool *Fig. 3 (5)*.
▷ Le symbole SuperCool *Fig. 3 (6)* s'éteint dans l'affichage.
▷ La fonction SuperCool est désactivée.

5.5.4 Tablettes de rangement

Déplacer ou retirer les tablettes

ATTENTION
Risque de coupures !
La tablette peut casser. Risque de coupures aux débris de verre.
▶ Uniquement retirer des tablettes vides.

Les tablettes de rangement sont sécurisées au moyen de stoppeurs pour empêcher de les retirer complètement.

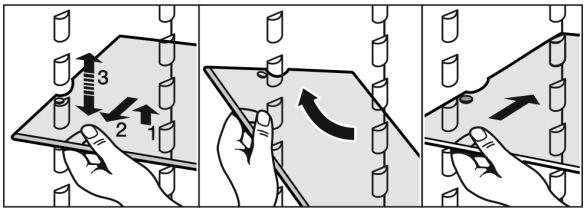

Fig. 4

▶ Soulever la tablette de rangement et la tirer un peu vers l'avant.
▶ Régler la hauteur de la tablette. Déplacer à cet effet les évidements le long des glissières de support.
▶ Pour la retirer complètement, placer la tablette de rangement en biais et la retirer par devant.
▶ Réinsérer la tablette de rangement à la hauteur désirée. Les stoppeurs doivent montrer vers le bas et être situés à l'arrière de la surface d'appui avant.

Démonter les tablettes de rangement

▶ Les tablettes de rangement peuvent être démontées pour le nettoyage.

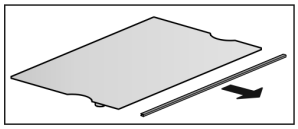

5.5.5 Utiliser la tablette de rangement composée de deux parties

ATTENTION
Risque de coupures !
La tablette peut casser. Risque de coupures aux débris de verre.
▶ Uniquement retirer des tablettes vides.

▶ Glisser la tablette de rangement composée de deux parties dessous comme sur la figure.

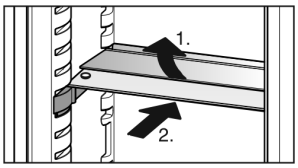

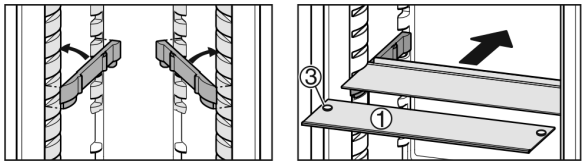

Fig. 5

▶ La tablette de verre (1) avec les stoppeurs de coulissement doit être posée vers l'avant de telle sorte que les stoppeurs (3) pointent vers le bas.

5.5.6 Utiliser le range-bouteilles intégré

Sur le fond du réfrigérateur, vous pouvez utiliser au choix le range-bouteilles ou la tablette en verre :

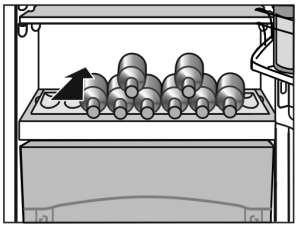

▶ Utiliser le range-bouteilles : conserver la tablette en verre sous le range-bouteilles de manière peu encombrante.

▶ Poser les bouteilles avec le fond vers l'arrière face à la paroi arrière.
Si les bouteilles dépassent du range-bouteilles à l'avant,

▶ déplacer le balconnet de contre-porte d'un niveau vers le haut.

5.5.7 VarioSafe

Le VarioSafe offre de la place pour aliments et emballages de petites dimensions, tubes et verres.

Utiliser VarioSafe

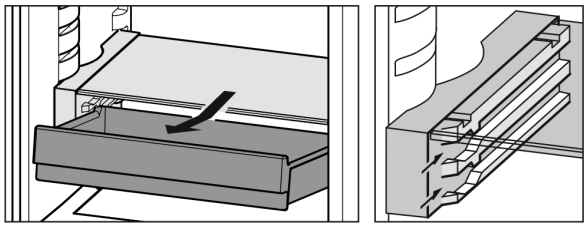

Fig. 6

▶ Le tiroir du VarioSafe peut être retiré et introduit dans deux hauteurs différentes.

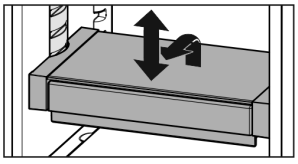

▶ Le VarioSafe peut de plus être déplacé dans son ensemble en hauteur.

Démonter VarioSafe

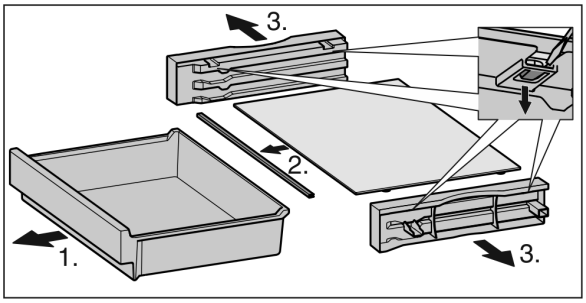

Fig. 7

▶ Le VarioSafe peut être démonté pour le nettoyage.

5.5.8 Balconnets de contre-porte

Remarque

▶ Charger la porte avec 49.6 lbs (22.5 kg) d'aliments au maximum.

Déplacer les balconnets de contre-porte

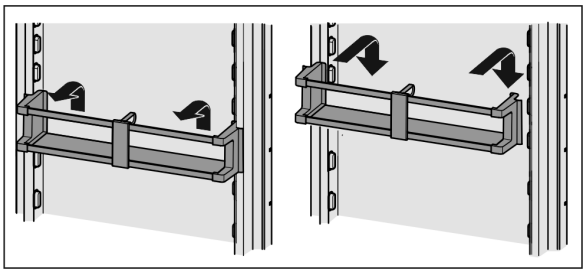

Fig. 8

Les balconnets de rangement peuvent être retirés en entier et être déposés sur une table.

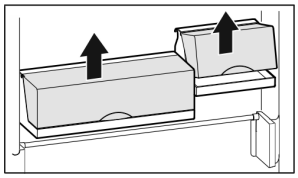

Il est aussi bien possible d'utiliser un seul ou deux compartiments. Lorsque des bouteilles particulièrement hautes doivent être entreposées, n'accrocher qu'un seul compartiment au-dessus du porte-bouteilles.

▶ Repositionner les balconnets : retirer en poussant vers le haut puis réinsérer à l'endroit souhaité.

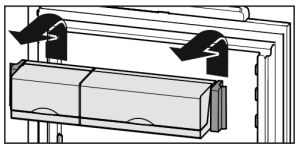

Démonter les balconnets de contre-porte

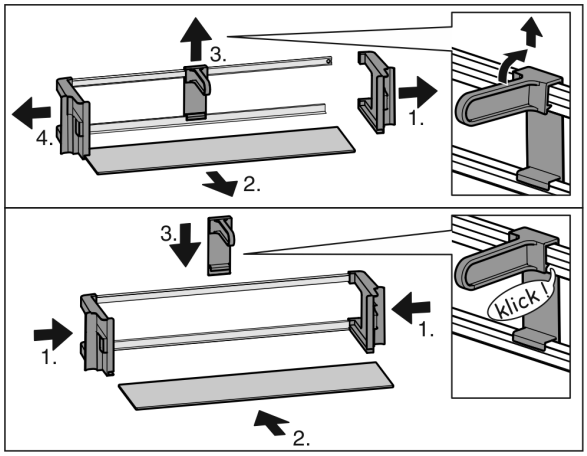

Fig. 9

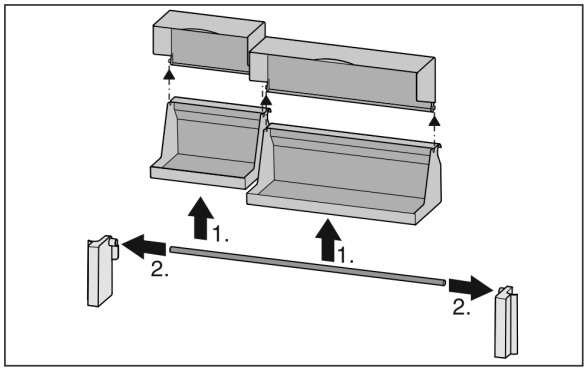

Fig. 10

▶ Les balconnets de contre-porte peuvent être démontés pour le nettoyage.

5.5.9 Utiliser le range-bouteilles.

▶ Afin que des bouteilles ne se renversent pas, déplacer le range-bouteilles.

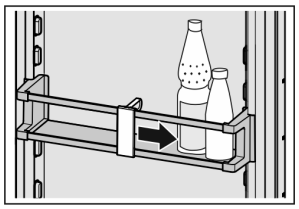

5.6 Compartiment BioFresh

Comparé aux réfrigérateurs traditionnels, le compartiment BioFresh permet de stocker certains aliments frais jusqu'à trois fois plus longtemps tout en conservant la qualité.

Pour les aliments avec indication de la date de péremption, c'est toujours la date apposée sur l'emballage qui est applicable.

Le goût, la fraîcheur et la valeur nutritive (vitamines B et C) restent en grande partie conservés. Les légumes et les fruits périssent moins rapidement et leurs pertes de poids sont moindres; les aliments restent plus frais et plus naturels.

5.6.1 DrySafe

Le DrySafe convient pour la conservation d'aliments secs ou emballés (par ex. produits laitiers, viande, poisson, charcuterie). Ici règne un climat de conservation relativement sec.

5.6.2 HydroSafe

Le HydroSafe convient pour le réglage de l'humidité pour la conservation de salades, légumes et fruits non emballés à forte teneur en humidité propre. Lorsque le tiroir est bien rempli, il y règnera ainsi un climat frais de rosée avec une humidité de l'air allant jusqu'à 90 % max. L'humidité de l'air dans le compartiment dépend de la teneur en humidité de l'aliment à réfrigérer y placé et de la fréquence de l'ouverture du réfrigérateur. Vous pouvez régler l'humidité vous-même.

5.6.3 Réglage de l'humidité dans le HydroSafe

▶ Humidité de l'air faible : glisser le régulateur vers la gauche.

▶ Humidité de l'air élevée : glisser le régulateur vers la droite.

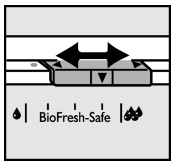

5.6.4 Conservation des aliments

Remarque

▶ A ne pas entreposer dans le compartiment BioFresh : les légumes sensibles au froid comme les aubergines, les tomates à moitié mûres, les courgettes ainsi que les agrumes sensibles au froid.

Plus le produit est frais et plus la qualité est supérieure, plus la durée de conservation est élevée.

▶ En faisant vos courses, veillez à ce que les aliments soient frais.

▶ Afin que les aliments ne périssent pas en raison de germes transmis : conserver les aliments animaux et végétaux non emballés séparément dans les tiroirs. Ceci vaut également pour les différentes sortes de viandes.
Si pour des raisons de manque de place, il faut entreposer les aliments ensemble :

▶ les emballer.

5.6.5 Durées de conservation

Valeur indicatives pour la durée de conservation à une faible humidité de l'air			
Beurre	jusqu'à	90	jours
Fromage à pâte dure	jusqu'à	110	jours
Lait	jusqu'à	12	jours

Valeur indicatives pour la durée de conservation à une faible humidité de l'air			
Saucissons, charcuterie	jusqu'à	9	jours
Volaille	jusqu'à	6	jours
Viande de porc	jusqu'à	7	jours
Viande de boeuf	jusqu'à	7	jours
Gibier	jusqu'à	7	jours

Remarque

▶ Veuillez noter que les aliments riches en protéines périssent plus rapidement. c-à-d. que les coquillages et les crustacés se gâtent plus rapidement que le poisson, et le poisson se gâte plus rapidement que la viande.

Valeur indicatives pour la durée de conservation à une humidité de l'air élevée			
Légumes, salades			
Artichauts	jusqu'à	14	jours
Céleri	jusqu'à	28	jours
Chou-fleur	jusqu'à	21	jours
Brocoli	jusqu'à	13	jours
Chicorée	jusqu'à	27	jours
Mâche	jusqu'à	19	jours
Pois	jusqu'à	14	jours
Chou vert	jusqu'à	14	jours
Carottes	jusqu'à	80	jours
Ail	jusqu'à	160	jours
Chou-rave	jusqu'à	55	jours
Laitue	jusqu'à	13	jours
Fines herbes	jusqu'à	13	jours
Poireaux	jusqu'à	29	jours
Champignons	jusqu'à	7	jours
Radis	jusqu'à	10	jours
Choux de Bruxelles	jusqu'à	20	jours
Asperges	jusqu'à	18	jours
Epinards	jusqu'à	13	jours
Chou frisé	jusqu'à	20	jours
Fruits			
Abricots	jusqu'à	13	jours
Pommes	jusqu'à	80	jours
Poires	jusqu'à	55	jours
Mûres	jusqu'à	3	jours
Dattes	jusqu'à	180	jours
Fraises	jusqu'à	7	jours

Valeur indicatives pour la durée de conservation à une humidité de l'air élevée			
Figues	jusqu'à	7	jours
Myrtilles	jusqu'à	9	jours
Framboises	jusqu'à	3	jours
Groseilles rouges	jusqu'à	7	jours
Cerises	jusqu'à	14	jours
Kiwis	jusqu'à	80	jours
Pêches	jusqu'à	13	jours
Prunes	jusqu'à	20	jours
Airelles	jusqu'à	60	jours
Rhubarbe	jusqu'à	13	jours
Groseilles à maquereau	jusqu'à	13	jours
Raisins	jusqu'à	29	jours

5.6.6 Régler la température dans le compartiment BioFresh

La température est réglée automatiquement. Lorsque dans le réfrigérateur règne une température de 39 °F (5 °C), celle du compartiment BioFresh se situe entre 32 °F (0 °C) et 37 °F (3 °C).

Vous pouvez régler la température légèrement plus froide ou plus chaude. La température est réglable de **b1** (température la plus froide) à **b9** (température la plus chaude). La valeur paramétrée est **b5**. Pour les valeurs **b1** à **b4** la température peut baisser en-dessous de 32 °F (0 °C), faisant que les aliments congèlent légèrement.

▶ Activer le mode de réglage en appuyant sur la touche SuperCool *Fig. 3 (5)* pendant 5 s.

▷ Le symbole Menu *Fig. 3 (8)* luit. A l'affichage de la température **5** s'affiche.

▶ Appuyer sur la touche de réglage Up *Fig. 3 (3)* jusqu'à ce que **b** clignote à l'affichage.

▶ Confirmer en appuyant brièvement sur la touche SuperCool *Fig. 3 (5)*.

▶ Augmenter la température : appuyer sur la touche de réglage Up *Fig. 3 (3)*.

▶ Diminuer la température : appuyer sur la touche de réglage Down *Fig. 3 (4)*.

▶ Confirmer : appuyer sur la touche SuperCool *Fig. 3 (5)*.

▷ La température se règle lentement sur la nouvelle valeur.

▶ Désactiver le mode de réglage : appuyer sur la touche On/Off *Fig. 3 (1)*.

-ou-

▶ Attendre 5 min.

▷ L'affichage de température indique à nouveau la température.

5.6.7 Tiroirs avec amortisseurs

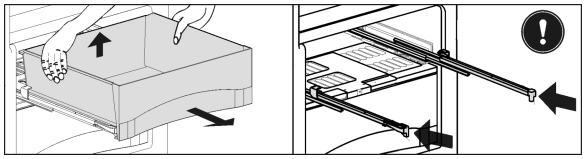

Fig. 11

▶ Sortir le tiroir, soulever à l'arrière et enlever vers l'avant.
▶ Repousser les rails à l'intérieur !

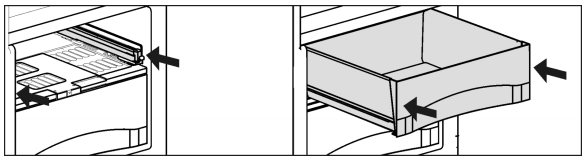

Fig. 12

▶ Repousser les rails.
▶ Placer le tiroir sur les rails et pousser jusqu'à entendre l'encliquetage.

5.6.8 Plaque de régulation de l'humidité

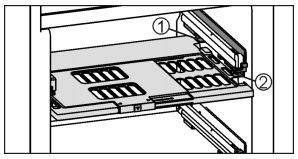

Fig. 13

▶ Sortir la plaque de régulation de l'humidité. Tirer la plaque vers l'avant avec précaution lorsque les tiroirs sont enlevés et enlever vers le bas.
▶ Introduire la plaque de régulation de l'humidité : insérer les travers du couvercle de la plaque par le bas dans le support arrière *Fig. 13 (1)* et encliqueter devant dans le support *Fig. 13 (2)*.

6 Entretien

6.1 Dégivrage

6.1.1 Dégivrer le compartiment réfrigérateur

AVERTISSEMENT
Risque d'endommagement et de blessure
▶ Ne pas utiliser d'appareils mécaniques ou autres moyens pour accélérer le dégivrage que ceux recommandés par le fabricant .
▶ N'utilisez pas d'appareils électriques de chauffage ni de nettoyeurs vapeurs, de flammes nues ou de sprays de dégivrage.
▶ Ne pas retirer le givre avec des objets pointus.

Le compartiment réfrigérateur se dégivre automatiquement. L'eau de dégivrage s'évapore. Les gouttes d'eau sur la paroi arrière sont dues au fonctionnement et donc tout à fait normales.

▶ Nettoyer l'orifice d'écoulement régulièrement pour permettre à l'eau de dégivrage de s'écouler (voir 6.2) .

6.2 Nettoyage de l'appareil

AVERTISSEMENT
Risque d'électrocution !
▶ Débranchez la prise du réfrigérateur ou débranchez le câble d'alimentation.

AVERTISSEMENT
Risque d'incendie
▶ Ne pas endommager le circuit frigorigène.

AVERTISSEMENT
Risque de blessures et d'endommagement émanant de la vapeur très chaude !
La vapeur chaude peut provoquer des brûlures et endommager les surfaces.
▶ Ne pas utiliser d'appareils de nettoyage à la vapeur !

ATTENTION
Un nettoyage incorrect endommage l'appareil !
▶ Ne jamais utiliser de produits de nettoyage concentrés.
▶ Ne pas utiliser d'éponges à récurer ou abrasives ni de laine d'acier.
▶ Ne pas utiliser des produits de nettoyage concentrés et agressifs contenant du chlorure, du sable, des produits chimiques ou des chiffons rêches.
▶ Ne pas utiliser de solvants chimiques.
▶ Ne pas détériorer ou enlever la plaquette signalétique située sur la paroi intérieure de l'appareil. Ceci est important pour le S.A.V.
▶ Ne pas arracher, plier ou endommager de câbles ou d'autres composants.
▶ Ne pas faire pénétrer d'eau dans le canal d'évacuation, la grille d'aération et les composants électriques lors du nettoyage.
▶ Utiliser des chiffons doux et un détergent courant d'une valeur pH neutre.
▶ Pour l'intérieur de l'appareil, utiliser uniquement des détergents et des produits d'entretien non nocifs pour les aliments.

▶ **Vider l'appareil.**
▶ **Débrancher la prise.**

▶ Nettoyez à la main les **surfaces intérieures et extérieures en matière synthétique** avec de l'eau tiède et un peu de détergent.
▶ Nettoyer l'**orifice d´écoulement** : à l'aide d'un fin ustensile, par ex. un coton-tige, supprimer les dépôts.

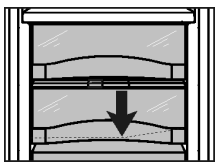

▶ La plupart des **éléments d'équipement** peuvent être démontées pour le nettoyage : voir dans le chapitre correspondant.
▶ Les **éléments d'équipement de la porte** peuvent être lavés dans le lave-vaisselle. Les impressions peuvent toutefois s'effacer au fil des ans.
▶ **Autres éléments d'équipement :** nettoyer à la main les surfaces avec de l'eau tiède et un peu de détergent.
▶ **Glissières télescopiques :** nettoyer uniquement avec un chiffon humide. La graisse dans les rails sert à la lubrification et ne doit pas être enlevée.

Après le nettoyage :
▶ Frotter l'appareil et les éléments d'équipement pour les sécher.
▶ Rebrancher l'appareil et l'enclencher de nouveau.
▶ Y replacer de nouveau les aliments.

6.3 S.A.V.

Vérifier d'abord si vous pouvez résoudre vous-même la panne (voir Dysfonctionnements). Si ce n'est pas le cas, adressez-vous au S.A.V.

AVERTISSEMENT
Risque de blessures dû à une réparation incorrecte !
▶ Ne faire effectuer les réparations et interventions sur l'appareil et la ligne de réseau qui ne sont pas explicitement nommés (voir Entretien)que par le S.A.V.

▶ Relever la désignation de l'appareil *Fig. 14 (1)*, le n° de service *Fig. 14 (2)* et le n° de série *Fig. 14 (3)* sur la plaquette signalétique. Cette plaquette se trouve sur la paroi intérieure gauche de l'appareil.

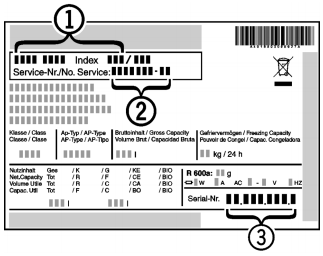

Fig. 14

▶ Informer le S.A.V. et lui communiquer la panne, la désignation de l'appareil *Fig. 14 (1)*, le n° de service *Fig. 14 (2)* et le n° de série *Fig. 14 (3)*.
▷ Ces informations vous permettront d'obtenir un service ciblé et rapide.
▶ Laisser l'appareil fermé jusqu'à l'arrivée du S.A.V.
▷ Les aliments resteront plus longtemps frais.
▶ Débrancher la fiche du secteur (ne pas tirer sur le câble de l'appareil) ou couper le fusible.

6.4 Informations sur l'appareil

Notez ces informations au moment de l'installation de l'appareil:

Désignation du type: _____
Numéro de service: _____
Numéro de l'appareil/ Numéro série: _____
Date d'achat: _____
Lieu d'achat: _____

7 Dysfonctionnements

Votre appareil est construit et produit de façon à assurer sa sécurité de fonctionnement et une longue durée de vie. Si une panne devait cependant se produire en cours de fonctionnement, veuillez vérifier si elle est due à une erreur de manipulation. Dans ce cas, les coûts en résultant vous seront facturés même pendant la période de garantie. Vous pouvez résoudre vous-même les pannes suivantes :

Erreur	Cause	Mesures à prendre
L'appareil ne fonctionne pas.	L'appareil n'est pas enclenché.	▶ Enclencher l'appareil.
	La fiche secteur n'est pas correctement enfoncée dans la prise.	▶ Contrôler la fiche secteur.
	Le fusible de la prise n'est pas correct.	▶ Vérifier le fusible.
	Panne de courant	▶ Garder l'appareil fermé. ▶ Protéger les aliments : placer de la carboglace sur les aliments ou avoir recours à un congélateur décentralisé si la panne de courant persiste. ▶ Ne pas recongeler d'aliments décongelés.

Erreur	Cause	Mesures à prendre
Le compresseur fonctionne lentement.	Le compresseur tourne à vitesse réduite si l'on a besoin de moins de froid. Même s'il fonctionne plus longtemps, il économise de l'énergie.	▶ Ceci est normal pour les modèles avec économie d'énergie.
	La fonction SuperCool est activée.	▶ Pour refroidir rapidement les aliments, le compresseur fonctionne plus longtemps. Ceci est normal.
Une LED clignote toutes les 5 secondes* plusieurs fois en bas à l'arrière de l'appareil (vers le compresseur).	Il y a un dysfonctionnement.	▶ S'adresser au S.A.V. (voir Entretien)
Les bruits sont trop forts.	Les compresseurs à vitesse variable* peuvent occasionner des bruits de fonctionnement divers en raison des différents niveaux de vitesse.	▶ Ce bruit est normal.
Un gargouillement et un clapotis.	Ce bruit provient du fluide réfrigérant qui circule dans le circuit frigorifique.	▶ Ce bruit est normal.
Un léger clic.	Le bruit se produit toujours lorsque le groupe frigorifique (le moteur) se met en marche ou s'arrête automatiquement.	▶ Ce bruit est normal.
Un bourdonnement. Le bruit est brièvement plus fort lorsque le groupe frigorifique (le moteur) se met en marche.	L'activation de la fonction SuperCool, l'introduction d'aliments frais ou l'ouverture prolongée de la porte font augmenter automatiquement la puissance frigorifique.	▶ Ce bruit est normal.
	La température ambiante est trop élevée.	▶ Solution : (voir 1.3)
Un grondement sourd.	Le bruit est dû à la circulation de l'air du ventilateur.	▶ Ce bruit est normal.
Bruits de vibrations.	L'appareil n'est pas stable sur le sol. De ce fait, le fonctionnement du groupe frigorifique provoquera des vibrations sur les objets et les meubles situés près de l'appareil.	▶ Vérifier le montage et aligner éventuellement à nouveau l'appareil. ▶ Espacer les bouteilles et les récipients.
Un bruit d'écoulement au niveau de l'amortisseur de fermeture.	Le bruit se produit lors de l'ouverture et de la fermeture de la porte.	▶ Ce bruit est normal.
L'affichage de température indique : F0 à F9.	Il y a un dysfonctionnement.	▶ S'adresser au S.A.V. (voir Entretien)
	Le mode démonstration est activé.	▶ S'adresser au S.A.V. (voir Entretien)

Dysfonctionnements

Erreur	Cause	Mesures à prendre
L'affichage de la température est allumé : DEMO.		
Les parois extérieures de l'appareil sont chaudes*.	La chaleur du circuit frigorifique est utilisée pour éviter la condensation d'eau.	▶ Ceci est normal.
La température n'est pas assez froide.	La porte de l'appareil n'est pas fermée correctement.	▶ Fermer la porte de l'appareil.
	L'aération et la ventilation sont insuffisantes.	▶ Dégager la grille d'aération.
	La température ambiante est trop élevée.	▶ Solution : (voir 1.3) .
	l'appareil a été ouvert trop souvent ou trop longtemps.	▶ Attendre que la température nécessaire se rétablisse d'elle-même. Sinon, adressez-vous au S.A.V. (voir Entretien)
	la température est mal réglée.	▶ Régler la température sur plus froid et vérifier au bout de 24 h.
	L'appareil est placé trop près d'une source de chaleur (cuisinière, radiateur, etc.).	▶ Changer l'emplacement de l'appareil ou de la source de chaleur.
	l'appareil n'a pas été installé correctement dans la niche.	▶ Vérifier si l'appareil a été correctement installé et si la porte se ferme correctement.
L'éclairage intérieur ne fonctionne pas.	L'appareil n'est pas mis en marche.	▶ Mettre l'appareil en marche.
	La porte est restée ouverte plus de 15 min.	▶ L'éclairage intérieur s'éteint automatiquement après 15 min. lorsque la porte est ouverte.
	L'éclairage à DEL est défectueux ou le recouvrement est endommagé :	**AVERTISSEMENT** Risque de blessure dû à un choc électrique ! Des pièces sous tension se trouvent sous le cache. ▶ Faire remplacer ou réparer l'éclairage intérieur LED uniquement par le S.A.V. ou par un technicien qualifié spécialement formé. **AVERTISSEMENT** Risque de blessures dû à la lampe à DEL ! L'intensité d'éclairage de la DEL correspond à la classe laser 1/1M. Lorsque le recouvrement est défectueux : ▶ Ne pas regarder directement le faisceau avec des lentilles optiques lorsque vous vous trouvez à proximité. Cela pourrait endommager les yeux.
Le joint de porte est défectueux ou doit être	Sur certains appareils, le joint de porte peut être remplacé. Son remplacement ne nécessite aucun outil.	▶ S'adresser au S.A.V. (voir Entretien).

Erreur	Cause	Mesures à prendre
remplacé pour d'autres raisons.		
L'appareil est givré ou de l'eau de condensation se forme.	Le joint de la porte est susceptible de glisser hors de la rainure.	▶ Vérifier le bon positionnement du joint de porte dans la rainure.

8 Mise hors service

8.1 Astuces pour les départs en vacances

Vacances brèves: si vous vous absentez moins d'une semaine :

▶ Consommez toutes les denrées facilement périssables.

Vacances prolongées: si vous vous absentez pendant un mois ou plus:

▶ Videz toutes les denrées de l'appareil.
▶ Arrêtez le réfrigérateur.
▶ Nettoyez l'appareil (voir 6.2) .
▶ Laissez la porte de votre réfrigérateur entre-ouverte pour empêcher la création de mauvaises odeurs.
▷ Ce geste empêchera également la formation de moisissures.

8.2 Couper l'appareil

▶ Appuyer sur la touche On/Off *Fig. 3 (1)* pendant env. 2 secondes.
▷ Un long bip sonore retentit. L'affichage de température est foncé. L'appareil est coupé.
▷ S'il est impossible de couper l'appareil, cela signifie que la sécurité enfant est active (voir 5.2) .

8.3 Mise hors service

▶ Vider l'appareil.
▶ Débrancher la prise.
▶ Nettoyer l'appareil (voir 6.2) .

▶ Laisser la porte ouverte afin d'éviter toute formation de mauvaises odeurs.

9 Elimination de l'appareil

Suivez les règles mises en place localement pour faciliter l'élimination de l'appareil. Les appareils usagés peuvent être dangereux. Contactez votre déchetterie locale pour de plus amples renseignements.

DANGER
Risque d'asphyxie!
Des enfants qui jouent risquent de s'enfermer dans l'appareil et s'asphyxier.
▶ Démonter la (les) porte(s).
▶ Enlever les tiroirs.
▶ Ne pas retirer les surfaces de rangement pour empêcher les enfants de monter dans l'appareil.

AVERTISSEMENT
Risque d'électrocution!
▶ Couper les broches de connexion du câble et les éliminer.
▶ Couper le câble de l'appareil retiré. Ne pas l'éliminer avec l'appareil.

Pendant et après l'élimination, veiller à ce que l'appareil ne soit pas stocké à proximité d'essence ou d'autres gaz et liquides inflammables.

Lors de l'évacuation de l'appareil usagé, veiller à ne pas endommager le circuit frigorifique afin d'empêcher au réfrigérant contenu (indications sur la plaque signalétique) et à l'huile de s'échapper accidentellement.

10 GARANTIE Liebherr

GARANTIE COMPLÈTE DE DEUX ANS - Pendant deux ans à partir de la date originale de l'achat, votre garantie Liebherr couvre toutes les pièces et main-d'oeuvre pour réparer ou remplacer toute pièce du produit qui s'avère défectueuse, relativement aux matériaux ou à la main-d'oeuvre.

GARANTIE COMPLÈTE DE CINQ ANS - Pendant cinq ans à partir de la date originale de l'achat, votre garantie Liebherr couvre toutes les pièces et main-d'oeuvre pour réparer ou remplacer toute pièce du produit qui s'avère défectueuse, relativement aux matériaux ou à la main-d'oeuvre du système scellé. Le « système scellé » est uniquement constitué du compresseur, du condenseur, de l'évaporateur, du déshydrateur et de tous les tubes de branchement.

GARANTIE LIMITÉE DE LA 6ÈME À LA 12ÈME ANNÉE - De la 6ème à la 12ème année à partir de la date originale de l'achat, votre garantie Liebherr couvre toutes les pièces

qui s'avèrent défectueuses, relativement aux matériaux ou à la main-d'oeuvre, dans le système scellé (pièces seulement).

CONDITIONS APPLICABLES À CHAQUE GARANTIE

Tous les services fournis par Liebherr dans le cadre de cette garantie doivent être exécutés par les représentants de service autorisés de Liebherr, à moins qu'autrement spécifié par Liebherr. Le service sera rendu sur place pendant les heures d'affaires normales. Cette garantie s'applique uniquement aux produits installés pour un usage privé normal. Les détails relatifs à la garantie non-privée sont disponibles sur demande.

La garantie s'applique uniquement aux produits installés dans n'importe lequel des cinquante états des États-Unis ou dans le District de Columbia et au Canada. Cette garantie ne couvre ni les pièces ni la main-d'oeuvre nécessaires à la correction d'une défaillance causée par la négligence, un accident ou une mauvaise utilisation, entretien, installation, service ou réparation, incluant, mais sans être limité à, un retrait et une réinstallation incorrects du groupe compresseur-condenseur.

LES GARANTIES SUSMENTIONNÉES TIENNENT EXPRESSÉMENT LIEU ET PLACE DE TOUTE AUTRE GARANTIE, EXPLICITE OU IMPLICITE, Y COMPRIS TOUTE GARANTIE IMPLICITE DE QUALITÉ MARCHANDE OU DE CONFORMITÉ À DES FINS PARTICULIÈRES ET DE TOUTE AUTRE OBLIGATION OU RESPONSABILITÉ DE LIEBHERR. LIEBHERR NE PEUT ÊTRE EN AUCUN CAS TENU RESPONSABLE DES DOMMAGES ET INTÉRÊTS SPÉCIAUX, FORTUITS OU CONSÉCUTIFS RÉSULTANT DE LA VIOLATION DE CES GARANTIES OU DE TOUTE AUTRE GARANTIE, QU'ELLE SOIT EXPLICITE, IMPLICITE OU LÉGALE.

Certains états ne permettent pas l'exclusion ou la limitation des dommages indirects ou consécutifs ; les limitations ci-dessus peuvent par conséquent ne pas s'appliquer à votre cas. Cette garantie vous donne des droits légaux spécifiques et vous pouvez également avoir d'autres droits qui varient d'un état à l'autre.

Pour recevoir des pièces et/ou des services ainsi que le nom du représentant de service Liebherr autorisé le plus près de chez vous, contactez le concessionnaire ou le distributeur Liebherr ou contactez le fournisseur national de service de Liebherr:

au USA: Service-appliances.us@liebherr.com, ou appelez 1-866-LIEBHER, 1-866-543-2437.

au Canada: www.euro-parts.ca, ou appelez 1-888-LIEBHER,1-888-543-2437.

This page intentionally left blank.

Esta Página intencionadamente se marchó en blanco.

Cette Page a intentionnellement quitté le blanc.

For Service in the U.S.:

Liebherr Service Center

Toll Free: 1-866-LIEBHER or 1-866-543-2437

Service-appliances.us@liebherr.com
PlusOne Solutions, Inc.
3501 Quadrangle Blvd, Suite 120
Orlando, FL 32817

For Service in Canada:

Liebherr Service Center

Toll Free: 1-888-LIEBHER or 1-888-543-2437

www.euro-parts.ca
EURO-PARTS CANADA
39822 Belgrave Road
Belgrave, Ontario, N0G 1E0
Phone: (519) 357-3320
Fax: (519) 357-1326

www.liebherr-appliances.com

Part No. 7085690 - 00