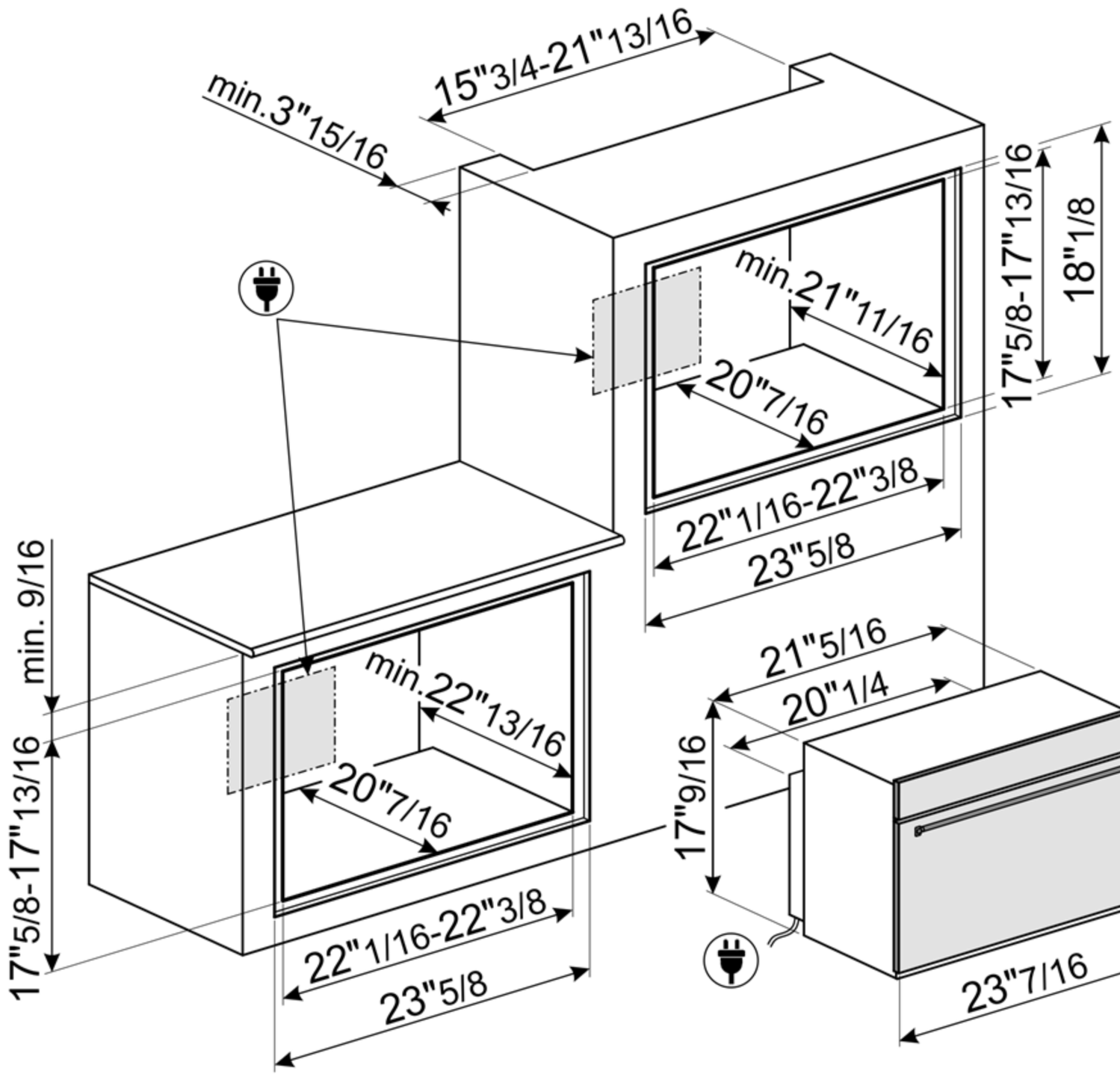
min.3"15/16
15"3/4-21"13/16
min.21"11/16
20"7/16
17"5/8-17"13/16
18"1/8
22"1/16-22"3/8
23"5/8
min. 9/16
min.22"13/16
20"7/16
17"5/8-17"13/16
22"1/16-22"3/8
23"5/8
21"5/16
20"1/4
17"9/16
17"15/16
23"7/16

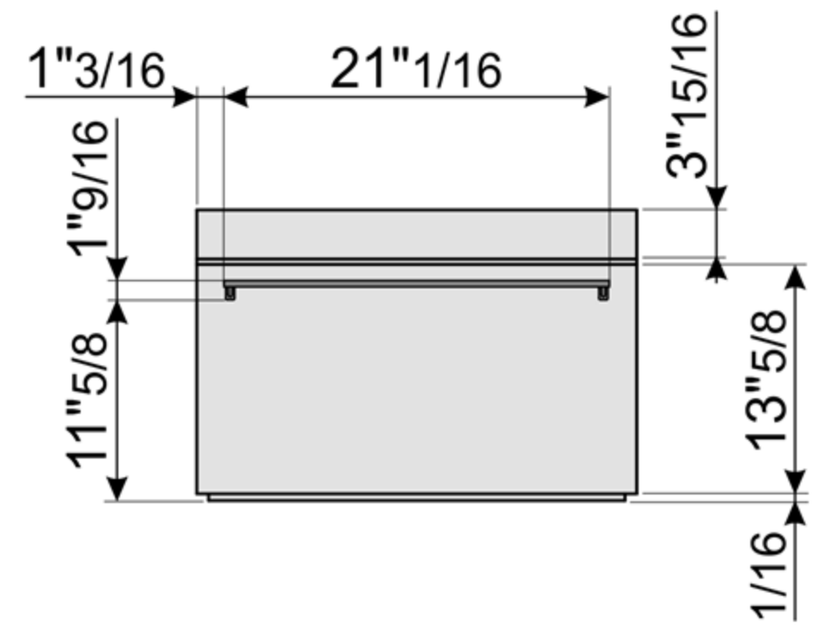
1"3/16
21"1/16
3"15/16
1"9/16
11"5/8
13"5/8
1/16

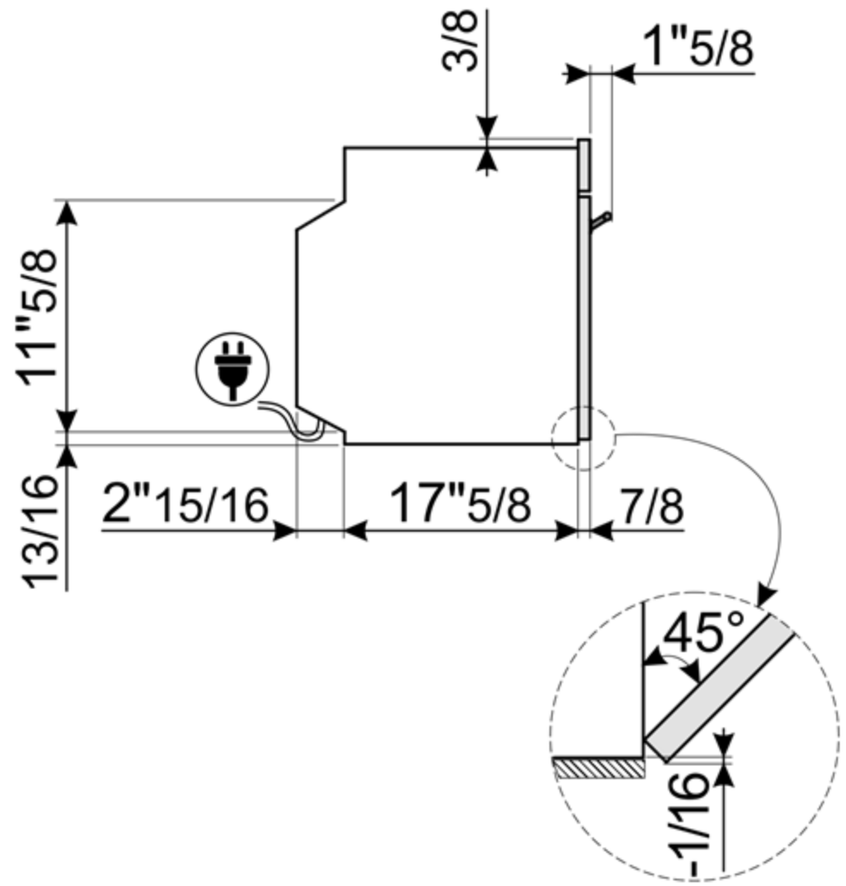
3/8
1"5/8
11"5/8
13/16
2"15/16
17"5/8
7/8
45°
-1/16